CHINA RAILWAY DESIGN CORPORATION
КОСТЕ РАЦИНА 16б, 11000 БЕОГРАД
САОБРАЋАЈНИ ИНСТИТУТ ЦИП д.о.о.
11000 БЕОГРАД, НЕМАЊИНА 6/IV
тел: 011/3618-134, факс: 011/3618-324,
web site: www.sicip.co.rs

4/1.1.1.1 НАСЛОВНА СТРАНА

4/1.1.1 КОНТАКТНА МРЕЖА - СТАНИЦА НОВИ САД ПУТНИЧКА

Инвеститор:	„Инфраструктура Железнице Србије“ а.д. Немањина 6/4, Београд
Наручилац:	Конзорцијум фирми: China Railway International Corporation Ltd. China Communication Construction Company Ltd. (CCCC)
Објекат:	Пруга Београд – Суботица - државна граница (Келебија), **ДЕОНИЦА ПРУГЕ НОВИ САД - СУБОТИЦА - ДРЖАВНА ГРАНИЦА (КЕЛЕБИЈА),** у Новом Саду, Кисачу, Степановићеву, Змајеву, Врбасу, Ловћенцу, Малом Иђошу, Бачкој Тополи, Жеднику, Наумовићеву и Суботици, К.О. Нови Сад I, К.О. Нови Сад IV, К.О. Кисач, К.О. Руменка, К.О. Степановићево, К.О. Ченеј, К.О. Бачко Добро Поље, К.О. Врбас, К.О. Врбас - град, К.О. Змајево, К.О. Куцура, К.О. Ловћенац, К.О. Мали Иђош, К.О. Фекетић, К.О. Бачка Топола, К.О. Бачка Топола - Град, К.О. Мали Београд, К.О. Биково, К.О. Доњи Град, К.О. Жедник, К.О. Нови Град, К.О. Палић, К.О. Стари Град, на катастарским парцелама према списку приложеном у Главној свесци
Врста техничке документације:	**ПГД-** Пројекат за грађевинску дозволу
Назив и ознака дела пројекта:	**4/1.1.1 КОНТАКТНА МРЕЖА - СТАНИЦА НОВИ САД ПУТНИЧКА**
За грађење / извођење радова:	нова градња
Пројектант:	China Railway Design Corporation Serbia Ogranak Beograd Косте Рацина 16б 11000 Београд, Србија
Одговорно лице пројектанта: Потпис:	Генерални директор: 耿欣 (Генг Ксин) XIN GENG Digitally signed by XIN GENG Date: 2021.08.04 14:45:47 +02'00'
Одговорни пројектант: Потпис:	МИЛАН В. МУЖДАЛО, дипл.инж.ел. Лиценца број: 351 G09508 Milan Muždalo Digitally signed by Milan Muždalo Date: 2021.08.04 14:41:15 +02'00'
Број дела пројекта:	2020-001-ЕЛЕ-4/1.1.1
Место и датум:	Београд, Април 2021

ТЕХНИЧКА КОНТРОЛА ПРОЈЕКТА ЗА ГРАЂЕВИНСКУ ДОЗВОЛУ

4/1.1.1 КОНТАКТНА МРЕЖА - СТАНИЦА НОВИ САД ПУТНИЧКА

Објекта: Пруга Београд - Суботица - државна граница (Келебија), **ДЕОНИЦА ПРУГЕ НОВИ САД - СУБОТИЦА - ДРЖАВНА ГРАНИЦА (КЕЛЕБИЈА)**, у Новом Саду, Кисачу, Степановићеву, Змајеву, Врбасу, Ловћенцу, Малом Иђошу, Бачкој Тополи, Жеднику, Наумовићеву и Суботици, К.О. Нови Сад I, К.О. Нови Сад IV, К.О. Кисач, К.О. Руменка, К.О. Степановићево, К.О. Ченеј, К.О. Бачко Добро Поље, К.О. Врбас, К.О. Врбас - град, К.О. Змајево, К.О. Куцура, К.О. Ловћенац, К.О. Мали Иђош, К.О. Фекетић, К.О. Бачка Топола, К.О. Бачка Топола - Град, К.О. Мали Београд, К.О. Биково, К.О. Доњи Град, К.О. Жедник, К.О. Нови Град, К.О. Палић, К.О. Стари Град, на катастарским парцелама према списку приложеном у Главној свесци, на основу Закона о планирању и изградњи („Службени гласник РС” бр. 72/09, 81/09 – исправка, 64/10 – одлука УС, 24/11, 121/12, 42/13 – одлука УС, 50/13 – одлука УС, 98/13 – одлука УС, 132/14, 145/14, 83/18, 31/19, 37/19 - др. Закон, 9/20 и 52/21) и одредби Правилника о садржини, начину и поступку израде и начину вршења контроле техничке документације према класи и намени објеката (“Службени гласник РС”, бр. 73/2019), извршена је техничка контрола предметне документације, од стране предузећа CESTRA d.o.o. Београд.

ПРОЈЕКАТ СЕ ПРИХВАТА

Вршилац техничке контроле: CESTRA d.o.o,
Макензијева 57, Београд

Број лиценце: 351-02-03374/2020-09 од 18.03.2021.

Одговорно лице/Заступник: Директор:
Драган Милић, дипл.грађ.инж.

Потпис:

Вршилац техничке контроле: Небојша Стојановић, дипл.инж.ел.
Број лиценце: 350 D247 06

Потпис:

Број техничке документације: A10312-61/21

Место и датум: Београд, 2021.

4/1-1.1 САДРЖАЈ ПРОЈЕКТА
КОНТАКТНА МРЕЖА - СТАНИЦА НОВИ САД ПУТНИЧКА

4/1.1.1.1	Насловна страна	
4/1.1.1.2	Садржај	
4/1.1.1.3	Решење о одређивању одговорног пројектанта	
4/1.1.1.4	Изјава одговорног пројектанта	
4/1.1.1.5	Текстуална документација	
4/1.1.1.5.1	Технички опис	
4/1.1.1.6	Нумеричка документација	
	1. Предмер и предрачун радова	
	2. Стубна листа	
	3. Списак уземљења	
	4. Спецификација стубова и темеља,темеља, анкера и петљи сидара	
	5. Спецификација портала и темеља,темеља, анкера и петљи сидара	
	6. Спецификација проводника	
4/1.1.1.7	Графичка документација	
	1. Дијаграм напајања и секционисања	-
	2. Ситуациони план КМ - постојеће стање	1:1000
	3. Ситуациони план КМ - ново стање	1:1000
	4. Пресеци крутих портала контактне мреже	-
	4.1 Пресек крутог портала бр. 15-16	-
	4.2 Пресек крутог портала бр. 17-18	-
	4.3 Пресек крутог портала бр. 19-20	-
	4.4 Пресек крутог портала бр. 21-22	-
	4.5 Пресек крутог портала бр. 23-25	-
	4.6 Пресек крутог портала бр. 26-27	-
	4.7 Пресек крутог портала бр. 31-32	
	4.8 Пресек крутог портала бр. 36-37-1	
	4.9 Пресек крутог портала бр. 159-160	
	4.10 Пресек крутог портала бр. 163-164	

	4.11 Пресек крутог портала бр. 165-165-1	
	4.12 Пресек крутог портала бр. 166-167	
	4.13 Пресек крутог портала бр. 169-170	
	4.14 Пресек крутог портала бр. 171-172	
	4.15 Пресек крутог портала бр. 173-174	
	4.16 Пресек крутог портала бр. 175-176	
	4.17 Пресек крутог портала бр. 177-178	
	4.18 Пресек крутог портала бр. 179-180	
	4.19 Пресек крутог портала бр. 181-182	
	4.20 Пресек крутог портала бр. 183-184	
	4.21 Пресек крутог портала бр. 185-186	
	4.22 Пресек крутог портала бр. 187-188	
	4.23 Пресек крутог портала бр. 189-190	
	4.24 Пресек крутог портала бр. 191-192	
	4.25 Пресек крутог портала бр. 193-194	
	4.26 Пресек крутог портала бр. 195-196	
	4.27 Пресек крутог портала бр. 197-198	
	4.28 Пресек крутог портала бр. 199-200	

4/1-1.1 РЕШЕЊЕ О ОДРЕЂИВАЊУ ОДГОВОРНОГ ПРОЈЕКТАНТА

На основу члана 128, Закона о планирању и изградњи ("Службени гласник РС", бр. 72/09, 81/09-исправка, 64/10- одлука УС, 24/11, 121/12, 42/13-одлука УС, 50/13-одлука УС, 98/13-одлука УС, 132/14, 145/14, 83/2018, 31/2019, 37/2019 - др.закон и 9/2020) и одредби Правилника о садржини, начину и поступку израде и начину вршења контроле техничке документације према класи и намени објеката ("Службени гласник РС", бр. 73/2019) као:

О Д Г О В О Р Н И П Р О Ј Е К Т А Н Т

за израду **4/1.1.1 КОНТАКТНА МРЕЖА - СТАНИЦА НОВИ САД ПУТНИЧКА** који је део ПГД - Пројекта за грађевинску дозволу за изградњу пруге Београд - Суботица државна граница (Келебија), деоница пруге Нови Сад - Суботица - државна граница (Келебија), у Новом Саду, Кисачу, Степановићеву, Змајеву, Врбасу, Ловћенцу, Малом Иђошу, Бачкој Тополи, Жеднику, Наумовићеву и Суботици, К.О. Нови Сад I, К.О. Нови Сад IV, К.О. Кисач,, К.О. Руменка, К.О. Степановићево, К.О. Ченеј, К.О. Бачко Добро Поље, К.О. Врбас- АТАР, К.О. Врбас - град, К.О. Змајево, К.О. Куцура, К.О. Ловћенац, К.О. Мали Иђош, К.О. Фекетић, К.О. Бачка Топола, К.О. Бачка Топола - Град, К.О. Мали Београд, К.О. Биково, К.О. Доњи Град, К.О. Жедник, К.О. Нови Град, К.О. Палић, К.О. Стари Град, одређује се:

МИЛАН В. МУЖДАЛО, дипл.инж.ел. _____ 351 G09508

Пројектант:	CHINA RAILWAY DESIGN CORPORATION SERBIA OGRANAK BEOGRAD, Косте Рацина 16б
Одговорно лице/заступник:	Генерални директор: Генг Ксин, дипл.инж.
	Потпис:
Број техничке документације:	2020-001-ЕЛЕ-4/1.1.1
Место и датум:	Београд, Април 2021.

4/1.1.3.4 ИЗЈАВА ОДГОВОРНОГ ПРОЈЕКТАНТА

Одговорни пројектант пројекта **4/1.1.1 КОНТАКТНА МРЕЖА - СТАНИЦА НОВИ САД ПУТНИЧКА**, који је део ПГД - Пројекта за грађевинску дозволу за изградњу пруге Београд - Суботица државна граница (Келебија), деоница пруге Нови Сад - Суботица - државна граница (Келебија), у Новом Саду, Кисачу, Степановићеву, Змајеву, Врбасу, Ловћенцу, Малом Иђошу, Бачкој Тополи, Жеднику, Наумовићеву и Суботици, К.О. Нови Сад I, К.О. Нови Сад IV, К.О. Кисач,, К.О. Руменка, К.О. Степановићево, К.О. Ченеј, К.О. Бачко Добро Поље, К.О. Врбас- АТАР, К.О. Врбас - град, К.О. Змајево, К.О. Куцура, К.О. Ловћенац, К.О. Мали Иђош, К.О. Фекетић, К.О. Бачка Топола, К.О. Бачка Топола - Град, К.О. Мали Београд, К.О. Биково, К.О. Доњи Град, К.О. Жедник, К.О. Нови Град, К.О. Палић, К.О. Стари Град:

МИЛАН В. МУЖДАЛО, дипл.инж.ел.

И З Ј А В Љ У Ј Е М

1. да је пројекат у свему у складу са издатим Локацијским условима:
-Бр.:ROP-MSGI-28188-LOCH-4/2020, Заводни број: 350-02-00031/2020-14 од 06.04.2020,
-Бр.:ROP-MSGI-7141-LOC-1/2020, Заводни број: 350-02-00109/2020-14 од 08.05.2020,
-Бр.:ROP-MSGI-931-LOCA-3/2020, Заводни број: 350-02-00192/2020-14 од 29.05.2020 и
-Бр.: ROP-MSGI-28188-LOCH-4/2020, Заводни број: 350-02-00031/2020-14 од 07.04.2020- Решење о исправци грешке.
издатим у МГСИ;

2. да је пројекат израђен у складу са Законом о планирању и изградњи, прописима, стандардима и нормативима из области изградње објеката и правилима струке;

3. да је пројекат у свему у складу са начинима за обезбеђење испуњења основних захтева за објекат прописаних елаборатима и студијама.

Одговорни пројектант:	МИЛАН В. МУЖДАЛО, дипл.инж.ел.
Број лиценце:	351 G09508
	Потпис:
Број техничке документације:	2020-001-ЕЛЕ-4/1.1.1
Место и датум:	Београд, Април 2021.

4/1-1.1.5 ТЕКСТУАЛНА ДОКУМЕНТАЦИЈА

4/1-1.1.5.1 ТЕХНИЧКИ ОПИС

4/1.1.1.5.1 Технички опис

Потребно је да се у оквиру пројекта модернизације пруге Београд - Суботица - државна граница (Келебија) односно на деоници Нови Сад - Суботица - државна граница (Келебија), изведу радови на железничкој инфраструктури од станице Нови Сад (укључиво) до државне границе са Мађарском.

Ова пруга је електрифицирана са контактном мрежом монофазног система 25kV, 50Hz усвојеном за електрификацију Југословенских железница. Како се исти систем примењује у суседним земљама, повезивање железница Србије са европским железницама је једноставно.

У складу са правилницима за пројектовање и изградњу контактне мреже, железничка пруга је подељена на подпројекте и за сваки од њих је припремљена засебна техничка документација. Подпројекат у овом смислу је станица од изолованог преклопа на улазу (уклъ.) до изолованог преклопа на излазу (уклъ.) или отвореног дела пруге између изолованих преклопа у станици.

У пројекту контактне мреже, у складу са постојећим стањем, контактна мрежа обухваћена деоницом пруге Нови Сад - Суботица - државна граница (Келебија) издељена је на следеће објекте контактне мреже:

1. Путничка станица Нови Сад
2. Отворена пруга Нови Сад - Руменка
3. Станица Руменка
4. Отворена пруга Руменка - Кисач
5. Станица Кисач
6. Отворена пруга Кисач - Степановићево
7. Станица Степановићево
8. Отворена пруга Степановићево - Змајево
9. Станица Змајево
10. Отворена пруга Змајево – Врбас Нова
11. Станица Врбас Нова
12. Станица Врбас
13. Отворена пруга Врбас Нова - Ловћенац
14. Станица Ловћенац
15. Отворена пруга Ловћенац - Бачка Топола
16. Станица Бачка Топола
17. Отворена пруга Бачка Топола - Жедник
18. Станица Жедник
19. Отворена пруга Жедник - Наумовићево
20. Станица Наумовићево
21. Отворена пруга Наумовићево - Суботица путничка
22. Ранжирна and Путничка станица Суботица
23. Отворена пруга Суботица путничка - државна граница

Саставни делови пројекта контактне мреже за ПГД - пројекат за грађевинску дозволу су општа документа, технички опис, предмер и предрачун за материјале и радове, дијаграм напајања и секционисања, диспозиција контактне мреже са карактеристичним попречним пресецима, и листе и спецификације контактне мреже.

Основа за развијање Пројекта контактне мреже дата је у књизи Контактна мрежа - Општа решења, у одељку Списак примењених закона, прописа и стандарда.

Горе наведена основа за идејни пројекат контактне мреже допуњена је основом грађевинског пројекта, (диспозиција, подужни профил, попречни профил и грађевинске конструкције), подацима од сигнализације / електронска поставница и информацијама о врстама и обиму саобраћаја и шинских возила добијених из пројекта технологије саобраћаја.

Општи опис карактеристика примењених типова контактне мреже на деоници Нови Сад - Суботица - државна граница (Келебија) дат је у књизи Општа решења контактне мреже, тако да су у оквиру техничког описа сваког појединачног објекта, назначене само његове посебне карактеристике.

2 Специфичности станице Нови Сад

На локацији постојеће станице Нови Сад, предвиђена је комплетна реконструкција станичног подручја. Предвиђено је да сви нови колосеци буду електрифицирани, осим колосека који служи за потребе ЗГОП-а.

На стационажи km 78+400 предвиђена је изградња галерије са минималним светлим отвором од око 6.4m изнад ГИШ-а. Контактна мрежа биће постављена на носачу опреме.

Овим делом пруге неће се саобраћати током изградње.

Одговорни пројектант

МИЛАН В. МУЖДАЛО, дипл.инж.ел.

4/1-1.1.6 НУМЕРИЧКА ДОКУМЕНТАЦИЈА

4/1.1.1.6.1 ПРЕДМЕР И ПРЕДРАЧУН КОНТАКТНЕ МРЕЖЕ
Станица Нови Сад

Бр.	Опис радова	Јед. мере	Quantity	Јединична цена (дин)	Цена (дин)
			А	Б	АхБ
04.01.00	**ДЕМОНТАЖА И РЕКОНСТРУКЦИЈА ПОСТОЈЕЋЕ КМ**				
	Демонтажа и одношење опреме и материјала:				
	Возног вода: Ri100 + BzII 65mm2 са вешаљкама и струјним везама.	km.	9.2	240,000.00	2,208,000.00
	Обилазног вода Cu 150 mm2.	km.	0.577	192,000.00	110,784.00
	Прикључних веза 25kV са прикључним стезаљкама, изолаторима и причврсницима.	m'	4	1,500.00	6,000.00
	Аутоматског затезања ВВ	ком.	15	37,500.00	562,500.00
	Чврстог затезања ВВ	ком.	18	19,500.00	351,000.00
	Чврсте тачке.	ком.	2	28,500.00	57,000.00
	Уметнутог изолатора у ВВ	ком.	17	10,800.00	183,600.00
	Секционог изолатора.	ком.	10	13,200.00	132,000.00
	Неутралне секције	ком.		18,000.00	0.00
	Затезање ОВ.	ком.	2	13,500.00	27,000.00
	Изолатора ОВ са причврсником.	ком.	11	4,350.00	47,850.00
	Једноструке конзоле са причврсницима.	ком.	135	8,400.00	1,134,000.00
	Двоструке конзоле са причврсницима.	ком.	36	13,200.00	475,200.00
	Растављача са ручним погоном, полужјем и причврсницима.	ком.	9	18,000.00	162,000.00
	Сидра са причврсником.	ком.	30	11,700.00	351,000.00
	Носача опреме са причврсником.	ком.	18	19,500.00	351,000.00
	Носача ОВ са причврсником.	ком.	11	18,000.00	198,000.00
	Заштитних капија	ком.		7,500.00	0.00
	Сигнала и ознака за ел. вучу.	ком.	73	2,250.00	164,250.00
	Уземљење носећих конструкција.	ком.	73	600.00	43,800.00
	Стубова КМ, просечне тежине 250kg	ком.	73	6,600.00	481,800.00
	Крутих портала КМ, просечне тежине 4000kg	ком.	9	360,000.00	3,240,000.00
	темељ	ком.	130	10,200.00	1,326,000.00
	УКУПНО ДЕМОНТАЖА И РЕКОНСТРУКЦИЈА ПОСТОЈЕЋЕ КМ:				**11,612,784.00**
04.01.01	**ДЕМОНТАЖА И СКЛАДИШТЕЊЕ ЕЛЕКТРИЧНЕ ОПРЕМЕ У ПС НОВИ САД**				
	Демонтажа и одношење опреме и материјала:				
	Демонтажа кућног трансформатора	ком.	1	181,800.00	181,800.00
	Демонтажа 25kV прекидача (укључујући струјни мерни трансформатор)	ком.	2	283,560.00	567,120.00

	Демонтажа 25kV двополног растављача	ком.	2	60,120.00	120,240.00
	Демонтажа напонског мерног трансформатора 25/0,1 kV	ком.	2	147,000.00	294,000.00
	Демонтажа уземљења	компл.	1	922,800.00	922,800.00
	Демонтажа уређаја сопствене потрошње	компл.	1	568,320.00	568,320.00
	Демонтажа командно-релејних ормана	компл.	1	126,120.00	126,120.00
	Демонтажа каблова (напојних и управљачких)	компл.	1	1,549,560.00	1,549,560.00
УКУПНО ДЕМОНТАЖА И СКЛАДИШТЕЊЕ ЕЛЕКТРИЧНЕ ОПРЕМЕ У ПС НОВИ САД:					**4,329,960.00**

04.02.00	**ГРАЂЕВИНСКИ РАДОВИ**				
04.02.01	Обележавање темеља, ископ земље са одвожењем, израда темеља стубова КМ од армираног бетона С25, са уградњом 6 анкера М39Х1360 mm, просечне запремине 1,60 m^3.	ком.	260	104,400.00	27,144,000.00
04.02.02	Обележавање темеља, ископ земље са одвожењем, и израда темеља сидра од армираног бетона С25, просечне запремине 1,41 m^3, са уградњом петље сидра, чеоне плоче и шипке сидра са причврсником	ком.	81	66,000.00	5,346,000.00
04.02.03	Обележавање темеља, ископ земље са одвожењем, и израда темеља крутог портала од армираног бетона С25, са уградњом 8 анкера М42 Х 1860 mm, просечне запремине 4 m3.	ком.	56	150,600.00	8,433,600.00
04.02.04	Испорука , постављање и означавање стуба КМ:				
	- по тежини	kg	200146.2	300.00	60,043,860.00
	- по комаду	ком	260	12,000.00	3,120,000.00
04.02.05	Испорука и постављање крутих портала и специјалних носећих конструкција:				
	- по тежини	kg	102673.8	320.00	32,855,622.40
	- по комаду	ком.	28	36,000.00	1,008,000.00
04.02.06	Испорука и постављање сигнала за електричну вучу и саобраћајних знакова.	ком.	316	6,750.00	2,133,000.00

УКУПНО ГРАЂЕВИНСКИ РАДОВИ:	**140,084,082.40**

04.03.00	**ЕЛЕКТРОМОНТАЖНИ РАДОВИ**				
04.03.01	Једнострука конзола са причврсницима.				
	а. испорука материјала и опреме	ком.	254	71,550.00	18,173,700.00
	б. израда листи и монтажа	ком.	254	23,850.00	6,057,900.00
04.03.02	Двострука конзола са причврсницима.				
	а. испорука материјала и опреме	ком.	95	153,000.00	14,535,000.00

	б. израда листи и монтажа	ком.	95	51,000.00	4,845,000.00
04.03.03	Чврста тачка на стубовима КМ.				
	а. испорука материјала и опреме	ком.	6	291,960.00	1,751,760.00
	б. монтажа	ком.	6	97,320.00	583,920.00
04.03.04	Раздвојено чврсто затезање возног вода				
	а. испорука материјала и опреме	ком.	15	92,340.00	1,385,100.00
	б. монтажа	ком.	15	30,780.00	461,700.00
04.03.05	Раздвојено аутоматско затезање возног вода.				
	а. испорука материјала и опреме	ком.	29	332,100.00	9,630,900.00
	б. монтажа	ком.	29	110,700.00	3,210,300.00
04.03.06	Затезање обилазног вода.				
	а. испорука материјала и опреме	ком.	0	70,200.00	0.00
	б. монтажа	ком.	0	23,400.00	0.00
04.03.07	Ношење обилазног вода.				
	а. испорука материјала и опреме	ком.	0	21,600.00	0.00
	б. монтажа	ком.	0	7,200.00	0.00
04.03.08	Носач опреме са причврсником.				
	а. испорука материјала и опреме	ком.	53	64,800.00	3,434,400.00
	б. монтажа	ком.	53	21,600.00	1,144,800.00
04.03.09	Носач обилазног вода са причврсником.				
	а. supply of material and equipment	ком.	0	56,700.00	0.00
	б. монтажа	ком.	0	18,900.00	0.00
04.03.10	Возни вод: Ris 100 + BzII 65mm^2, са вешаљкама и струјним везама.				
	а. испорука материјала и опреме	km	13	3,780,000.00	49,140,000.00
	б. израда листи и монтажа	km	13	1,260,000.00	16,380,000.00
04.03.11	Обилазни вод од ужета AACSR-240				
	а. испорука материјала и опреме	km	0	499,950.00	0.00
	б. монтажа	km	0	166,650.00	0.00
04.03.12	Секциони изолатор				
	а. испорука материјала и опреме	ком.	11	270,090.00	2,970,990.00
	б. монтажа	ком.	11	90,030.00	990,330.00
04.03.13	Растављач са ручним погоном, полужјем и причврсницима.				
	а. испорука материјала и опреме	ком.	2	470,970.00	941,940.00
	б. монтажа	ком.	2	156,990.00	313,980.00
04.03.14	Растављач са моторним погоном, полужјем и причврсницима.				
	а. испорука материјала и опреме	ком.	12	628,560.00	7,542,720.00
	б. монтажа	ком.	12	209,520.00	2,514,240.00
04.03.15	Уређај за аутоматско превожење неутралне секције				
	а. испорука материјала и опреме	сет	0	607,657.00	0.00
	б. монтажа	сет	0	202,553.00	0.00
04.03.16	Одводник пренапона ZnO са причврсницима				
	а. испорука материјала и опреме	ком.	0	145,800.00	0.00
	б. монтажа	ком.	0	48,600.00	0.00

УКУПНО ЕЛЕКТРОМОНТАЖНИ РАДОВИ:	**146,008,680.00**

04.04.00	ПОВРАТНИ ВОД И УЗЕМЉЕЊЕ				
04.04.01	Повратни проводник од ужета AACSR-240				
	а. испорука материјала и опреме	km	4.85	284,220.00	1,378,467.00
	б. монтажа	km	4.85	94,740.00	459,489.00
04.04.02	Носачи повратног проводника са причврсницима				
	а. испорука материјала и опреме	ком	141	2,700.00	380,700.00
	б. монтажа	ком	141	900.00	126,900.00
04.04.03	Затезање повратног проводника			0.00	
	а. испорука материјала и опреме	ком	12	26,370.00	316,440.00
	б. монтажа	ком	12	8,790.00	105,480.00
04.04.04	Повратни проводник и веза са шинама 2 × VLV-150			0.00	
	а. испорука материјала и опреме	ком	10	50,220.00	502,200.00
	б. монтажа	ком	10	16,740.00	167,400.00
04.04.05	Уземљење посебним уземљивачима			0.00	
	а. испорука материјала и опреме	ком	154	173,160.00	26,666,640.00
	б. монтажа	ком	154	57,720.00	8,888,880.00
04.04.06	Међушински превез од ужета Fe-Zn 95 mm^2				
	а. испорука материјала и опреме	ком	32	1,690.00	54,080.00
	б. монтажа	ком	32	560.00	17,920.00
04.04.07	Међуколосечни превез од ужета Fe-Zn 95 mm^2:			0.00	
	а. испорука материјала и опреме	ком	32	9,560.00	305,920.00
	б. монтажа	ком	32	3,190.00	102,080.00
04.04.08	Прикључак повратног вода ПС-а или ЕВП-а на повратни вод КМ:				
	а. испорука материјала и опреме	ком	0	22,110.00	0.00
	б. монтажа	ком	0	7,370.00	0.00
04.04.09	Уземљење растављача на повратни проводник преко искришта				
	а. испорука материјала и опреме	сет	6	69,600.00	417,600.00
	б. монтажа	сет	6	12,000.00	72,000.00
04.04.09	Уземљење металних консртрукција на шину				
	а. испорука материјала и опреме	ком	154	6,190.00	953,260.00
	б. монтажа	ком	154	2,060.00	317,240.00
04.04.10	Челично поцинковано уже 95 mm^2 за уземљење металних ограда и зидова за заштиту од буке				
	а. испорука материјала и опреме	m'	3400	900.00	3,060,000.00
	б. монтажа	m'	3400	300.00	1,020,000.00

04.04.11	Преспајање металних елемената ограда или зидова од буке, који нису електрично повезани, бакарним ужетом пресека 16 mm^2 и варењем. Обрачун и плаћање врши се по пољу ограде или зида од буке које се преспаја, просечне дужине поља од око 4m.	ком	0	780.00	0.00

УКУПНО ПОВРАТНИ ВОД И УЗЕМЉЕЊЕ:	**45,312,696.00**

04.05.00	**ОСТАЛИ РАДОВИ**			
04.05.01	Прорачун конзоле, склапање у фабрици и остала монтажа и материјали потребни за систем контактне мреже	паушално (4%)		13,256,218.34
04.05.02	Преглед и испитивање извршених радова и пуштање КМ под напон.	паушално (1%)		3,314,054.58
04.05.03	Припрема техничке документације, тендерски поступак, надзор изградње и прибављање одобрења	паушално (5%)		Обухваћено у књизи 0

УКУПНО ОСТАЛИ РАДОВИ:	**16,570,272.92**

ЗБИРНА РЕКАПИТУЛАЦИЈА

04.01.00	**ДЕМОНТАЖА И РЕКОНСТРУКЦИЈА ПОСТОЈЕЋЕ КМ**	**11,612,784.00**
04.01.01	**ДЕМОНТАЖА И СКЛАДИШТЕЊЕ ЕЛЕКТРИЧНЕ ОПРЕМЕ У ПС НОВИ САД:**	**4,329,960.00**
04.02.00	**ГРАЂЕВИНСКИ РАДОВИ**	**140,084,082.40**
04.03.00	**ЕЛЕКТРОМОНТАЖНИ РАДОВИ**	**146,008,680.00**
04.04.00	**ПОВРАТНИ ВОД И УЗЕМЉЕЊЕ**	**45,312,696.00**
04.05.00	**ОСТАЛИ РАДОВИ**	**16,570,272.92**

УКУПНО без ПДВ-а (дин): **363,918,475.32**

1€ = 120rsd. **(евра):** **3,032,653.96**

УКУПНО са ПДВ-ом (20%) (дин): **436,702,170.38**

(евра): **3,639,184.75**

Одговорни пројектант

станица Нови Сад	4/1.1.1.6.2 Стубна листа	2020

Број стуба	Тип стуба или сидра			Темељ стуба или сидра					КОТА Г И Ш-а	ПРИМЕДБА
	Тип стуба или сидра	Преднагиб (mm/m)	Одстојање лице стуба-оса колосека е (m)	Тип тла	Тип темеља	Димензије темеља				
						Висина темеља од тла (m)	Пречник темеља (m)	Дубина темеља (m)		
L1-1					JLX	0.2	0.7	3.3		
1-1	Z2/8.3		3,10		J2	0.2	0.7	4.7		
L1-2					JLX	0.2	0.7	3.3		
1-2	Z2/8.3		3,10		J2	0.2	0.7	4.7		
1-3	Z2/9.0		3,10		J2	0.2	0.7	4.7		
1-4	Z2/8.3		3,10		J2	0.2	0.7	4.7		
1-5	Z2/8.3		3,10		J2	0.2	0.7	4.7		
1-6	Z2/8.3		3,10		J2	0.2	0.7	4.7		
1-7	Z2/8.3		3,10		J2	0.2	0.7	4.7		
1-8	Z2/9.0		3,10		J2	0.2	0.7	4.7		
1-9	Z2/8.3		3,10		J2	0.2	0.7	4.7		
L1-3					JLX	0.2	0.7	3.3		
1-10	Z2/8.3		3,10		J2	0.2	0.7	4.7		
L1-4					JLX	0.2	0.7	3.3		
L1					JLX	0.2	0.7	3.3		
1	Z2/8.3		3,10		J2	0.2	0.7	4.7		
2	Z1/8.3		3,10		J1	0.2	0.7	4.2		
L1-6					JLX	0.2	0.7	3.3		
3	Z2/8.3		3,10		J2	0.2	0.7	4.7		
L1-7					JLX	0.2	0.7	3.3		
L1-8					JLX	0.2	0.7	3.3		
4	Z2/8.3		3,10		J1	0.2	0.7	4.2		
L1-9					JLX	0.2	0.7	3.3		
5	Z2/8.3		3,10		J2	0.2	0.7	4.7		
6	Z1/8.3		3,10		J1	0.2	0.7	4.2		
7	Z2/8.3		3,10		J2	0.2	0.7	4.7		
L5					JLX	0.2	0.7	3.3		
8	Z2/8.3		3,10		J2	0.2	0.7	4.7		
9	Z2/8.3		3,10		J2	0.2	0.7	4.7		
L2					JLX	0.2	0.7	3.3		

10	Z2/8.3		3,10		J2	0.2	0.7	4.7		
L6					JLX	0.2	0.7	3.3		
11	Z2/8.3		3,10		J2	0.2	0.7	4.7		
12	Z2/8.3		3,10		J2	0.2	0.7	4.7		
L3					JLX	0.2	0.7	3.3		
L4					JLX	0.2	0.7	3.3		
14	Z2/8.3		3,10		J2	0.2	0.7	4.7		
13	Z1/8.3		3,10		J1	0.2	0.7	4.2		
L11					JLX	0.2	0.7	3.3		
24	Z2/8.3		3,10		J2	0.2	0.7	4.7		
L14					JLX	0.2	0.7	3.3		
28	Z2/8.3		3,10		J2	0.2	0.7	4.7		
29	Z2/8.3		3,10		J2	0.2	0.7	4.7		
L15					JLX	0.2	0.7	3.3		
30	Z2/8.3		3,10		J2	0.2	0.7	4.7		
L15-1					JLX	0.2	0.7	3.3		
33	Z2/8.3		3,10		J2	0.2	0.7	4.7		
L17					JLX	0.2	0.7	3.3		
34	Z2/8.3		3,10		J2	0.2	0.7	4.7		
34-1	Z1/8.3		3,10		J1	0.2	0.7	4.2		
35	Z2/9.0		3,10		J2	0.2	0.7	4.7		
37	Z2/8.3		3,10		J2	0.2	0.7	4.7		
38	Z2/11.0		3,10		J2	0.2	0.7	4.7		
L19					JLX	0.2	0.7	3.3		
L20					JLX	0.2	0.7	3.3		
39	Z2/11.0		3,10		J2	0.2	0.7	4.7		
39-1	Z2/9.0		3,10		J2	0.2	0.7	4.7		
40	Z2/8.3		3,10		J2	0.2	0.7	4.7		
42	Z2/8.3		3,10		J2	0.2	0.7	4.7		
L21					JLX	0.2	0.7	3.3		
43	Z2/8.3		3,10		J2	0.2	0.7	4.7		
44	Z2/8.3		3,10		J2	0.2	0.7	4.7		
45	Z2/8.3		3,10		J2	0.2	0.7	4.7		
46	Z2/8.3		3,10		J2	0.2	0.7	4.7		
47	Z2/8.3		3,10		J2	0.2	0.7	4.7		
48	Z2/8.3		3,10		J2	0.2	0.7	4.7		
49	Z2/8.3		3,10		J2	0.2	0.7	4.7		
50	Z2/8.3		3,10		J2	0.2	0.7	4.7		

51	Z2/8.3		3,10		J2	0.2	0.7	4.7		
52	Z2/8.3		3,10		J2	0.2	0.7	4.7		
52-1	Z1/8.3		3,10		J1	0.2	0.7	4.2		
52-2	Z1/8.3		3,10		J1	0.2	0.7	4.2		
52-3	Z1/8.3		3,10		J1	0.2	0.7	4.2		
53	Z1/8.3		3,10		J1	0.2	0.7	4.2		
L23-1					JLX	0.2	0.7	3.3		
54	Z2/8.3		3,10		J2	0.2	0.7	4.7		
L23					JLX	0.2	0.7	3.3		
L23					JLX	0.2	0.7	3.3		
55	Z2/11.0		3,10		J2	0.2	0.7	4.7		
56	Z2/11.0		3,10		J2	0.2	0.7	4.7		
L23					JLX	0.2	0.7	3.3		
58	Z1/8.3		3,10		J1	0.2	0.7	4.2		
59	Z1/8.3		3,10		J1	0.2	0.7	4.2		
60	Z1/8.3		3,10		J1	0.2	0.7	4.2		
61	Z1/8.3		3,10		J1	0.2	0.7	4.2		
62	Z1/8.3		3,10		J1	0.2	0.7	4.2		
63	Z1/8.3		3,10		J1	0.2	0.7	4.2		
64	Z1/8.3		3,10		J1	0.2	0.7	4.2		
65	Z1/8.3		3,10		J1	0.2	0.7	4.2		
66	Z1/8.3		3,10		J1	0.2	0.7	4.2		
68	Z1/8.3		3,10		J1	0.2	0.7	4.2		
69	Z1/8.3		3,10		J1	0.2	0.7	4.2		
70	Z1/8.3		3,10		J1	0.2	0.7	4.2		
71	Z1/8.3		3,10		J1	0.2	0.7	4.2		
72	Z1/8.3		3,10		J1	0.2	0.7	4.2		
73	Z1/8.3		3,10		J1	0.2	0.7	4.2		
74	Z1/8.3		3,10		J1	0.2	0.7	4.2		
75	Z1/8.3		3,10		J1	0.2	0.7	4.2		
76	Z2/8.3		3,10		J2	0.2	0.7	4.7		
78	Z1/8.3		3,10		J1	0.2	0.7	4.2		
79	Z1/8.3		3,10		J1	0.2	0.7	4.2		
80	Z1/8.3		3,10		J1	0.2	0.7	4.2		
81	Z1/8.3		3,10		J1	0.2	0.7	4.2		
82	Z1/8.3		3,10		J1	0.2	0.7	4.2		
83	Z1/8.3		3,10		J1	0.2	0.7	4.2		
84	Z1/8.3		3,10		J1	0.2	0.7	4.2		

85	Z1/8.3		3,10		J1	0.2	0.7	4.2		
86	Z1/8.3		3,10		J1	0.2	0.7	4.2		
87	Z1/8.3		3,10		J1	0.2	0.7	4.2		
88	Z1/8.3		3,10		J1	0.2	0.7	4.2		
89	Z2/8.3		3,10		J2	0.2	0.7	4.7		
90	Z1/8.3		3,10		J1	0.2	0.7	4.2		
91	Z1/8.3		3,10		J1	0.2	0.7	4.2		
92	Z1/8.3		3,10		J1	0.2	0.7	4.2		
93	Z1/8.3		3,10		J1	0.2	0.7	4.2		
94	Z1/8.3		3,10		J1	0.2	0.7	4.2		
95	Z1/8.3		3,10		J1	0.2	0.7	4.2		
96	Z1/8.3		3,10		J1	0.2	0.7	4.2		
97	Z1/8.3		3,10		J1	0.2	0.7	4.2		
98	Z1/8.3		3,10		J1	0.2	0.7	4.2		
99	Z1/8.3		3,10		J1	0.2	0.7	4.2		
100	Z2/8.3		3,10		J2	0.2	0.7	4.7		
101	Z1/8.3		3,10		J1	0.2	0.7	4.2		
102	Z1/8.3		3,10		J1	0.2	0.7	4.2		
103	Z1/8.3		3,10		J1	0.2	0.7	4.2		
104	Z1/8.3		3,10		J1	0.2	0.7	4.2		
105	Z1/8.3		3,10		J1	0.2	0.7	4.2		
106	Z1/8.3		3,10		J1	0.2	0.7	4.2		
L28					JLX	0.2	0.7	3.3		
107	Z2/8.3		3,10		J2	0.2	0.7	4.7		
108	Z2/8.3		3,10		J2	0.2	0.7	4.7		
109	Z2/8.3		3,10		J2	0.2	0.7	4.7		
110	Z2/8.3		3,10		J2	0.2	0.7	4.7		
111	Z2/8.3		3,10		J2	0.2	0.7	4.7		
L29					JLX	0.2	0.7	3.3		
115	Z1/8.3		3,10		J1	0.2	0.7	4.2		
116	Z1/8.3		3,10		J1	0.2	0.7	4.2		
117	Z1/8.3		3,10		J1	0.2	0.7	4.2		
118	Z1/8.3		3,10		J1	0.2	0.7	4.2		
119	Z1/8.3		3,10		J1	0.2	0.7	4.2		
120	Z1/8.3		3,10		J1	0.2	0.7	4.2		
121	Z1/8.3		3,10		J1	0.2	0.7	4.2		
122	Z1/8.3		3,10		J1	0.2	0.7	4.2		
123	Z1/8.3		3,10		J1	0.2	0.7	4.2		

124	Z1/8.3		3,10		J1	0.2	0.7	4.2		
125	Z1/8.3		3,10		J1	0.2	0.7	4.2		
126	Z1/8.3		3,10		J1	0.2	0.7	4.2		
128	Z1/8.3		3,10		J1	0.2	0.7	4.2		
129	Z1/8.3		3,10		J1	0.2	0.7	4.2		
130	Z1/8.3		3,10		J1	0.2	0.7	4.2		
131	Z1/8.3		3,10		J1	0.2	0.7	4.2		
132	Z1/8.3		3,10		J1	0.2	0.7	4.2		
133	Z1/8.3		3,10		J1	0.2	0.7	4.2		
134	Z2/8.3		3,10		J2	0.2	0.7	4.7		
135	Z1/8.3		3,10		J1	0.2	0.7	4.2		
136	Z1/8.3		3,10		J1	0.2	0.7	4.2		
137	Z1/8.3		3,10		J1	0.2	0.7	4.2		
138	Z1/8.3		3,10		J1	0.2	0.7	4.2		
139	Z1/8.3		3,10		J1	0.2	0.7	4.2		
140	Z2/8.3		3,10		J2	0.2	0.7	4.7		
141	Z1/8.3		3,10		J1	0.2	0.7	4.2		
142	Z2/8.3		3,10		J2	0.2	0.7	4.7		
143	Z2/8.3		3,10		J2	0.2	0.7	4.7		
144	Z1/8.3		3,10		J1	0.2	0.7	4.2		
145	Z1/8.3		3,10		J1	0.2	0.7	4.2		
146	Z1/8.3		3,10		J1	0.2	0.7	4.2		
L34					JLX	0.2	0.7	3.3		
147	Z2/8.3		3,10		J2	0.2	0.7	4.7		
L35					JLX	0.2	0.7	3.3		
148	Z2/8.3		3,10		J2	0.2	0.7	4.7		
149	Z2/8.3		3,10		J2	0.2	0.7	4.7		
149-1	Z1/8.3		3,10		J1	0.2	0.7	4.2		
150	Z1/8.3		3,10		J1	0.2	0.7	4.2		
L37					JLX	0.2	0.7	3.3		
151	Z2/8.3		3,10		J2	0.2	0.7	4.7		
L36					JLX	0.2	0.7	3.3		
152	Z2/8.3		3,10		J2	0.2	0.7	4.7		
153	Z2/8.3		3,10		J2	0.2	0.7	4.7		
154	Z2/8.3		3,10		J2	0.2	0.7	4.7		
155	Z2/11.0		3,10		J2	0.2	0.7	4.7		
L38					JLX	0.2	0.7	3.3		
156	Z2/10.0		3,10		J2	0.2	0.7	4.7		

157	Z2/10.0		3,10		J2	0.2	0.7	4.7		
157-1	Z2/10.0		3,10		J2	0.2	0.7	4.7		
158	Z2/10.0		3,10		J2	0.2	0.7	4.7		
158-1	Z1/8.3		3,10		J1	0.2	0.7	4.2		
161	Z2/10.0		3,10		J2	0.2	0.7	4.7		
161-1	Z1/8.3		3,10		J1	0.2	0.7	4.2		
162	Z2/8.3		3,10		J2	0.2	0.7	4.7		
168	Z2/10.0		3,10		J2	0.2	0.7	4.7		
L42					JLX	0.2	0.7	3.3		
201	Z2/11.0		3,10		J2	0.2	0.7	4.7		
L51-2					JLX	0.2	0.7	3.3		
202	Z2/11.0		3,10		J2	0.2	0.7	4.7		
L51-3					JLX	0.2	0.7	3.3		
L51					JLX	0.2	0.7	3.3		
203	Z2/8.3		3,10		J2	0.2	0.7	4.7		
L52					JLX	0.2	0.7	3.3		
204	Z2/8.3		3,10		J2	0.2	0.7	4.7		
L55					JLX	0.2	0.7	3.3		
205	Z2/8.3		3,10		J2	0.2	0.7	4.7		
206	Z2/8.3		3,10		J2	0.2	0.7	4.7		
L53					JLX	0.2	0.7	3.3		
207	Z2/8.3		3,10		J2	0.2	0.7	4.7		
L54					JLX	0.2	0.7	3.3		
208	Z2/8.3		3,10		J2	0.2	0.7	4.7		
209	Z2/8.3		3,10		J2	0.2	0.7	4.7		
210	Z1/8.3		3,10		J1	0.2	0.7	4.2		
211	Z1/8.3		3,10		J1	0.2	0.7	4.2		
212	Z2/8.3		3,10		J2	0.2	0.7	4.7		
213	Z1/8.3		3,10		J1	0.2	0.7	4.2		
L56					JLX	0.2	0.7	3.3		
214	Z2/8.3		3,10		J2	0.2	0.7	4.7		
215	Z1/8.3		3,10		J1	0.2	0.7	4.2		
216	Z2/8.3		3,10		J2	0.2	0.7	4.7		
L57					JLX	0.2	0.7	3.3		
217	Z1/8.3		3,10		J1	0.2	0.7	4.2		
218	Z2/8.3		3,10		J2	0.2	0.7	4.7		
219	Z2/8.3		3,10		J2	0.2	0.7	4.7		
220	Z1/8.3		3,10		J1	0.2	0.7	4.2		

221	Z2/8.3		3,10		J2	0.2	0.7	4.7		
222	Z1/8.3		3,10		J1	0.2	0.7	4.2		
L58					JLX	0.2	0.7	3.3		
223	Z2/8.3		3,10		J2	0.2	0.7	4.7		
224	Z1/8.3		3,10		J1	0.2	0.7	4.2		
225	D1		3,10		MS	0.2	0.7			
226	D1		3,10		MS	0.2	0.7			
227	D1		3,10		MS	0.2	0.7			
228	D1		3,10		MS	0.2	0.7			
229	Z1/8.3		3,10		J1	0.2	0.7	4.2		
230	Z1/8.3		3,10		J1	0.2	0.7	4.2		
231	Z1/8.3		3,10		J1	0.2	0.7	4.2		
232	Z1/8.3		3,10		J1	0.2	0.7	4.2		
233	Z2/8.3		3,10		J2	0.2	0.7	4.7		
234	Z2/8.3		3,10		J2	0.2	0.7	4.7		
L59					JLX	0.2	0.7	3.3		
235	Z2/8.3		3,10		J2	0.2	0.7	4.7		
L60					JLX	0.2	0.7	3.3		
236	Z2/8.3		3,10		J2	0.2	0.7	4.7		
237	Z2/9.0		3,10		J2	0.2	0.7	4.7		
238	Z2/8.3		3,10		J2	0.2	0.7	4.7		
L61-1					JLX	0.2	0.7	3.3		
239	Z2/8.3		3,10		J2	0.2	0.7	4.7		
L61-2					JLX	0.2	0.7	3.3		
L61-3					JLX	0.2	0.7	3.3		
240	Z2/8.3		3,10		J2	0.2	0.7	4.7		
L61-4					JLX	0.2	0.7	3.3		
241	Z2/8.3		3,10		J2	0.2	0.7	4.7		
242	Z2/9.0		3,10		J2	0.2	0.7	4.7		
243	Z2/8.3		3,10		J2	0.2	0.7	4.7		
L61					JLX	0.2	0.7	3.3		
244	Z2/8.3		3,10		J2	0.2	0.7	4.7		
L62					JLX	0.2	0.7	3.3		
1-1	Z1/8.3		3,10		J1	0.2	0.7	4.2		
L51-1					JLX	0.2	0.7	3.3		
1-2	Z2/11.0		3,10		J2	0.2	0.7	4.7		
L51-4					JLX	0.2	0.7	3.3		
1-3	Z2/11.0		3,10		J2	0.2	0.7	4.7		

1-4	Z1/8.3		3,10		J1	0.2	0.7	4.2		
1-5	Z1/8.3		3,10		J1	0.2	0.7	4.2		
1-6	Z1/8.3		3,10		J1	0.2	0.7	4.2		
1-7	Z1/8.3		3,10		J1	0.2	0.7	4.2		
1-8	Z1/8.3		3,10		J1	0.2	0.7	4.2		
1-9	Z1/8.3		3,10		J1	0.2	0.7	4.2		
L1-1					JLX	0.2	0.7	3.3		
1-10	Z2/11.0		3,10		J2	0.2	0.7	4.7		
1-11	Z1/8.3		3,10		J1	0.2	0.7	4.2		
L1-2					JLX	0.2	0.7	3.3		
1-12	Z2/8.3		3,10		J2	0.2	0.7	4.7		
1-13	Z2/8.3		3,10		J2	0.2	0.7	4.7		
1-14	Z2/8.3		3,10		J2	0.2	0.7	4.7		
1-15	Z2/8.3		3,10		J2	0.2	0.7	4.7		
L1-3					JLX	0.2	0.7	3.3		
1-16	Z2/8.3		3,10		J2	0.2	0.7	4.7		
L1-4					JLX	0.2	0.7	3.3		
1-17	Z1/8.3		3,10		J1	0.2	0.7	4.2		
1-18	Z1/8.3		3,10		J1	0.2	0.7	4.2		
1-19	Z1/8.3		3,10		J1	0.2	0.7	4.2		
1-20	Z1/8.3		3,10		J1	0.2	0.7	4.2		
1-21	Z1/8.3		3,10		J1	0.2	0.7	4.2		
1-22	Z1/8.3		3,10		J1	0.2	0.7	4.2		
1-23	Z1/8.3		3,10		J1	0.2	0.7	4.2		
1-24	Z1/8.3		3,10		J1	0.2	0.7	4.2		
1-25	Z1/8.3		3,10		J1	0.2	0.7	4.2		
1-26	Z1/8.3		3,10		J1	0.2	0.7	4.2		
1-27	Z1/8.3		3,10		J1	0.2	0.7	4.2		
1-28	D1		3,10		MS	0.2	0.7			
1-29	D1		3,10		MS	0.2	0.7			
1-30	Z1/8.3		3,10		J1	0.2	0.7	4.2		
1-31	D1		3,10		MS	0.2	0.7			
1-32	Z1/8.3		3,10		J1	0.2	0.7	4.2		
1-33	Z1/8.3		3,10		J1	0.2	0.7	4.2		
1-34	Z1/8.3		3,10		J1	0.2	0.7	4.2		
1-35	Z1/8.3		3,10		J1	0.2	0.7	4.2		
L1					JLX	0.2	0.7	3.3		
1-36	Z2/8.3		3,10		J2	0.2	0.7	4.7		

L2					JLX	0.2	0.7	3.3		
1-37	Z2/8.3		3,10		J2	0.2	0.7	4.7		
1-38	Z2/8.3		3,10		J2	0.2	0.7	4.7		
1-39	Z2/8.3		3,10		J2	0.2	0.7	4.7		
1-40	Z2/8.3		3,10		J2	0.2	0.7	4.7		
1-41	Z2/8.3		3,10		J2	0.2	0.7	4.7		
1-42	Z2/8.3		3,10		J2	0.2	0.7	4.7		
1-43	Z2/8.3		3,10		J2	0.2	0.7	4.7		
1-44	Z2/8.3		3,10		J2	0.2	0.7	4.7		
L7					JLX	0.2	0.7	3.3		
1-45	Z2/8.3		3,10		J2	0.2	0.7	4.7		
L8					JLX	0.2	0.7	3.3		
57	Z2/8.3		2,00		J2	0.2	0.7	4.7		
57-1	Z2/8.3		2,00		J2	0.2	0.7	4.7		
67	Z2/8.3		2,00		J2	0.2	0.7	4.7		
67-1	Z2/8.3		2,00		J2	0.2	0.7	4.7		
76	Z2/8.3		2,00		J2	0.2	0.7	4.7		
77	Z2/8.3		2,00		J2	0.2	0.7	4.7		
112	Z2/8.3		2,00		J2	0.2	0.7	4.7		
112-1	Z2/8.3		2,00		J2	0.2	0.7	4.7		
113	Z2/8.3		2,00		J2	0.2	0.7	4.7		
113-1	Z2/8.3		2,00		J2	0.2	0.7	4.7		
114	Z2/8.3		2,00		J2	0.2	0.7	4.7		
114-1	Z2/8.3		2,00		J2	0.2	0.7	4.7		
127	Z2/8.3		2,00		J2	0.2	0.7	4.7		
127-1	Z2/8.3		2,00		J2	0.2	0.7	4.7		

Станица Нови Сад		4/1.1.1.6.3 Списак уземљења	
Стуб бр.	Тип уземљења	На колосек	Коментар
1-3	2×V V-1kV-1×70,T3QSSHR	relevantni	Двоструко уземљење на посебан уземљивач
1-8	2×V V-1kV-1×70,T3QSSHR	relevantni	Двоструко уземљење на посебан уземљивач
18	2×V V-1kV-1×70,T3QSSHR	relevantni	Двоструко уземљење на посебан уземљивач
24	T3QSSHR	relevantni	
28	T3QSSHR	relevantni	
29	T3QSSHR	relevantni	
30	T3QSSHR	relevantni	
33	T3QSSHR	relevantni	
34	T3QSSHR	relevantni	
34-1	T3QSSHR	relevantni	
35	2×V V-1kV-1×70,T3QSSHR	relevantni	Двоструко уземљење на посебан уземљивач
37-1	2×V V-1kV-1×70,T3QSSHR	relevantni	Двоструко уземљење на посебан уземљивач
39-1	2×V V-1kV-1×70,T3QSSHR	relevantni	Двоструко уземљење на посебан уземљивач
40	T3QSSHR	relevantni	
41	T3QSSHR	relevantni	
42	T3QSSHR	relevantni	
43	T3QSSHR	relevantni	
46	T3QSSHR	relevantni	
48	T3QSSHR	relevantni	
49	T3QSSHR	relevantni	
50	T3QSSHR	relevantni	
53	T3QSSHR	relevantni	
54	T3QSSHR	relevantni	
57	T3QSSHR	relevantni	
57-1	T3QSSHR	relevantni	
58	T3QSSHR	relevantni	
59	T3QSSHR	relevantni	
61	T3QSSHR	relevantni	
62	T3QSSHR	relevantni	
63	T3QSSHR	relevantni	
64	T3QSSHR	relevantni	
66	T3QSSHR	relevantni	
67	T3QSSHR	relevantni	
68	T3QSSHR	relevantni	
70	T3QSSHR	relevantni	
71	T3QSSHR	relevantni	
72	T3QSSHR	relevantni	
73	T3QSSHR	relevantni	

75	T3QSSHR	relevantni	
76	T3QSSHR	relevantni	
76-1	T3QSSHR	relevantni	
78	T3QSSHR	relevantni	
79	T3QSSHR	relevantni	
80	T3QSSHR	relevantni	
81	T3QSSHR	relevantni	
84	T3QSSHR	relevantni	
85	T3QSSHR	relevantni	
86	T3QSSHR	relevantni	
87	T3QSSHR	relevantni	
90	T3QSSHR	relevantni	
91	T3QSSHR	relevantni	
92	T3QSSHR	relevantni	
93	T3QSSHR	relevantni	
96	T3QSSHR	relevantni	
97	T3QSSHR	relevantni	
98	T3QSSHR	relevantni	
99	T3QSSHR	relevantni	
102	T3QSSHR	relevantni	
103	T3QSSHR	relevantni	
104	T3QSSHR	relevantni	
105	T3QSSHR	relevantni	
107	T3QSSHR	relevantni	
108	T3QSSHR	relevantni	
109	T3QSSHR	relevantni	
110	T3QSSHR	relevantni	
111	T3QSSHR	relevantni	
112	T3QSSHR	relevantni	
112-1	T3QSSHR	relevantni	
113	T3QSSHR	relevantni	
113-1	T3QSSHR	relevantni	
114	T3QSSHR	relevantni	
114-1	T3QSSHR	relevantni	
115	T3QSSHR	relevantni	

116	T3QSSHR	relevantni	
117	T3QSSHR	relevantni	
119	T3QSSHR	relevantni	
120	T3QSSHR	relevantni	
121	T3QSSHR	relevantni	
122	T3QSSHR	relevantni	
124	T3QSSHR	relevantni	
125	T3QSSHR	relevantni	
126	T3QSSHR	relevantni	
128	T3QSSHR	relevantni	
129	T3QSSHR	relevantni	
130	T3QSSHR	relevantni	
131	T3QSSHR	relevantni	
133	T3QSSHR	relevantni	
135	T3QSSHR	relevantni	
136	T3QSSHR	relevantni	
137	T3QSSHR	relevantni	
138	T3QSSHR	relevantni	
140	T3QSSHR	relevantni	
141	T3QSSHR	relevantni	
142	T3QSSHR	relevantni	
144	T3QSSHR	relevantni	
145	T3QSSHR	relevantni	
147	T3QSSHR	relevantni	
148	T3QSSHR	relevantni	
149	T3QSSHR	relevantni	
149-1	T3QSSHR	relevantni	
151	T3QSSHR	relevantni	
153	T3QSSHR	relevantni	
154	T3QSSHR	relevantni	
156	2×V V-1kV-1×70,T3QSSHR	relevantni	Двоструко уземљење на посебан уземљивач
157	T3QSSHR	relevantni	
157-1	T3QSSHR	relevantni	
159	2×V V-1kV-1×70,T3QSSHR	relevantni	Двоструко уземљење на посебан уземљивач
165	2×V V-1kV-1×70,T3QSSHR	relevantni	Двоструко уземљење на посебан уземљивач

165-1	2×V V-1kV-1×70,T3QSSHR	relevantni	Двоструко уземљење на посебан уземљивач
168	T3QSSHR	relevantni	
1-4	T3QSSHR	relevantni	
1-5	T3QSSHR	relevantni	
1-6	T3QSSHR	relevantni	
1-7	T3QSSHR	relevantni	
1-8	T3QSSHR	relevantni	
1-9	T3QSSHR	relevantni	
1-10	T3QSSHR	relevantni	
1-11	T3QSSHR	relevantni	
1-12	T3QSSHR	relevantni	
1-13	T3QSSHR	relevantni	
1-14	T3QSSHR	relevantni	
1-15	T3QSSHR	relevantni	
1-16	T3QSSHR	relevantni	
1-17	T3QSSHR	relevantni	
1-18	T3QSSHR	relevantni	
1-19	T3QSSHR	relevantni	
1-20	T3QSSHR	relevantni	
1-21	T3QSSHR	relevantni	
1-22	T3QSSHR	relevantni	
1-23	T3QSSHR	relevantni	
1-24	T3QSSHR	relevantni	
1-25	T3QSSHR	relevantni	
1-26	T3QSSHR	relevantni	
1-27	T3QSSHR	relevantni	
1-28	T3QSSHR	relevantni	
1-29	T3QSSHR	relevantni	
1-30	T3QSSHR	relevantni	
1-31	T3QSSHR	relevantni	
1-32	T3QSSHR	relevantni	
1-33	T3QSSHR	relevantni	
1-34	T3QSSHR	relevantni	
1-35	T3QSSHR	relevantni	
1-36	T3QSSHR	relevantni	

1-37	T3QSSHR	relevantni	
1-38	T3QSSHR	relevantni	
1-39	T3QSSHR	relevantni	
1-40	T3QSSHR	relevantni	
1-41	T3QSSHR	relevantni	
1-42	T3QSSHR	relevantni	
1-43	T3QSSHR	relevantni	
1-44	T3QSSHR	relevantni	
1-45	T3QSSHR	relevantni	
237	2×V V-1kV-1×70,T3QSSHR	relevantni	Двоструко уземљење на посебан уземљивач
242	2×V V-1kV-1×70,T3QSSHR	relevantni	Двоструко уземљење на посебан уземљивач

Путничка станица Нови Сад	4/1.1.1.6.4 Спецификација стубова, темеља, анкера и петљи сидара										2020
СТУБОВИ И ТЕМЕЉИ											
СТУБОВИ				**ТЕМЕЉИ СТУБОВА**				**ТЕМЕЉИ СИДАРА**			
ТИП	ЈЕД. МЕРА	КОЛИЧИНА	ТЕЖИНА (kg)	ТИП	ЈЕД. МЕРА	КОЛИЧИНА	ЗАПРЕМИНА (m^3)	ТИП	ЈЕД. МЕРА	КОЛИЧИНА	ЗАПРЕМИНА (m^3)
Z1/8.3	ком.	119	83,633.2	J1	ком.	119	208.3	**JLX**	ком.	42	59.2
Z2/8.3	ком.	112	93,502.1	J2	ком.	134	261.3				
Z1/9.0	ком.			SXL	ком.						
Z2/9.0	ком.	6	5,382.0								
Z1/10.0	ком.										
Z2/10.0	ком.	6	5,856.0								
Z1/11.0	ком.										
Z2/11.0	ком.	10	10,746.0								
Gt350/15	ком.										
D1	ком.	7	1026.9								
D2	ком.										
								укупно	ком.	**42**	**59.2**
								ПЕТЉЕ СИДАРА			
								ТИП	ЈЕД. МЕРА	КОЛИ-ЧИНА	ТЕЖИНА (kg)
укупно	ком.	**260**	**200,146.2**					**AL**	pcs.	42	407.4
АНКЕР ЗАВРТЊИ У ТЕМЕЉИМА								**AB**	pcs.	42	1990.8
са 2 навртке и подложном плочицом											
ТИП	ЈЕД. МЕРА	КОЛИ-ЧИНА	ТЕЖИНА (kg)								
M24×860	pcs.	168	530.9								
M24×890	pcs.										
M24×4190	pcs.										
M39×1360	pcs.	1518	28842.0								
M42×1860	pcs.										
M20×L	pcs.	28	Ефективна дубина 170mm								

укупно	ком.	**1714**	**29,372.9**	укупно	ком.	**253**	**469.6**	укупно	ком.	**84**	**2,398.2**

Станица Нови Сад	4/1.1.1.6.5 Спецификација портала, њихових темеља, темеља анкера и анкерних котви	2020

ПОРТАЛИ

Број	Тип	Распон (m)	Тип ноге портала				Укупна тежина (kg)	GD	носач опреме D1 D2	
			лево		десно			ком.	ком.	ком.
15-16	Lp	15.45	PZ1	9.75	PZ 1	9.50	3333.98			**2**
17-18	Lp	15.45	PZ1	9.75	PZ 1	9.50	3333.98			**1**
19-20	Lp	15.45	PZ1	9.75	PZ 1	9.50	3333.98			**1**
21-22	Lp	15.45	PZ1	9.75	PZ 1	9.50	3333.98			**1**
23-25	Lp	15.66	PZ1	9.50	PZ 1	9.50	3329.51			**1**
26-27	Lp	17.12	PZ1	9.75	PZ 1	9.50	3465.07			**1**
31-32	Lp	23.85	PZ1	10.00	PZ 1	9.50	4014.33			**1**
36-37-1	Lp	14.48	PZ1	9.50	PZ 1	9.50	3236.88			**1**
159-160	Lp	25.64	PZ1	9.50	PZ 1	9.50	4112.94			**2**
163-164	Lp	23.87	PZ1	9.70	PZ 1	9.50	3990.76			**3**
165-165-1	Lp	22.49	PZ1	10.00	PZ 1	10.00	3949.47			
166-167	Lp	21.52	PZ1	9.75	PZ 1	9.50	3810.47			**2**
169-170	Lp	20.45	PZ1	9.50	PZ 1	9.50	3705.53			**2**
171-172	Lp	20.22	PZ1	9.50	PZ 1	9.50	3687.47			**2**
173-174	Lp	20.28	PZ1	9.50	PZ 1	9.50	3692.18		**1**	
175-176	Lp	20.37	PZ1	9.50	PZ 1	9.50	3699.25		**2**	
177-178	Lp	20.53	PZ1	9.50	PZ 1	9.50	3711.81		**2**	
179-180	Lp	20.59	PZ1	9.50	PZ 1	9.50	3716.52		**2**	
181-182	Lp	20.62	PZ1	9.50	PZ 1	9.50	3718.87		**2**	
183-184	Lp	20.64	PZ1	9.50	PZ 1	9.50	3720.44		**2**	
185-186	Lp	20.65	PZ1	9.50	PZ 1	9.50	3721.23		**2**	
187-188	Lp	20.63	PZ1	9.50	PZ 1	9.50	3719.66		**2**	
189-190	Lp	20.54	PZ1	9.50	PZ 1	9.50	3712.59		**2**	
191-192	Lp	20.47	PZ1	9.50	PZ 1	9.50	3707.10		**2**	
193-194	Lp	20.39	PZ1	9.50	PZ 1	9.50	3700.82		**2**	

195-196	Lp	20.38	PZ1	9.50	PZ 1	9.50	3700.03		**2**	
197-198	Lp	23.23	PZ1	9.50	PZ 1	9.50	3923.76		**2**	
199-200	Lp	16.24	PZ1	9.75	PZ 1	9.50	3395.99			**1**
					УКУПНО		**102,478 .5**	**0.0**	**25.0**	**21.0**

ТЕМЕЉИ ПОРТАЛА

ТЕМЕЉИ ПОРТАЛА							ТЕМЕЉИ СИДРА			
Тип	Јед. мере	Количина	Запремина по комаду (m^3)			Запремина (m^3)	Тип	Јед. мере	Количина	Запремина (m3)
YHJ1	**ком.**	84	3.94			**330.96**	JLX	**ком.**	19	**26.79**
YHJ2	**ком.**									
УКУПНО	**ком.**	**84**	**-**			**330.96**				

ТЕМЕЉИ АНКЕРА НА НОЗИ ПОРТАЛА				**УКУПНО**	**ком.**	**19**	**26.79**
Тип	Јед. мере	Количина	Тежина (kg)	Петље			
M42×1850	**ком.**	672	13520.64	Тип	Јед. мере	Количина	Тежина (kg)
				AL	**ком.**	19.00	161.50
				AB	**ком.**	19.00	716.30
УКУПНО	**ком.**	**672.00**	**13520.64**	**УКУПНО**	**ком.**	**38.00**	**877.80**

	CRDC	CHINA RAILWAY DESIGN CORPORATION SERBIA OGRANAK BEOGRAD Koste Racina 16b, 11000 Belgrade, Serbia			станица Нови Сад			4/1.1.1.6.6 Спецификација проводника				2021

СПЕЦИФИКАЦИЈА НОСЕЋЕГ УЖЕТА И КОНТАКТНОГ ПРОВОДНИКА

Возни вод	Почетак	Крај	Од стуба	До стуба	Укупна дужина m'	Дужина НУ већа за 1,5%	Дужина КП већа за 1%	Тежина НУ 0,602kg/m	Тежина КП 0,886kg/m	Еквивалентни распони (m)
3-1	km75+923.61	km76+810.27	1-1	53	886.660	899.960	895.527	541.776	793.437	44.52
3-2	km76+650.96	km77+418.73	26	169	767.770	779.287	775.448	469.131	687.047	37.88
3-3	km77+255.16	km78+731.99	147	243	1,476.830	1,498.982	1,491.598	902.387	1,321.556	35.89
4-1	km75+934.86	km76+677.17	1-2	29	742.310	753.445	749.733	453.574	664.264	44.52
4-2	km76+518.86	km76+826.15	18-1	54	307.290	311.899	310.363	187.763	274.982	35.82
4-3	km76+687.17	km77+430.58	30	170	743.410	754.561	750.844	454.246	665.248	37.88
4-4	km77+267.01	km78+739.22	148	244	1,472.210	1,494.293	1,486.932	899.564	1,317.422	37.03
D1	km76+198.61	km76+442.94	1	12	244.330	247.995	246.773	149.293	218.641	46.23
D2	km76+459.80	km76+615.87	14	23	156.070	158.411	157.631	95.363	139.661	42.33
D3	km77+166.10	km77+508.64	127	175	342.540	347.678	345.965	209.302	306.525	33.26
D4	km78+004.41	km78+187.34	205	216	182.930	185.674	184.759	111.776	163.697	38.18
D5	km78+152.58	km78+311.99	214	223	159.410	161.801	161.004	97.404	142.650	34.83
12	km76+393.41	km77+137.23	10	111	743.820	754.977	751.258	454.496	665.615	41.18
6	km76+584.92	km77+490.56	22	174	905.640	919.225	914.696	553.373	810.421	45.03
5	km76+760.11	km77+373.68	43	164	613.570	622.774	619.706	374.910	549.059	40.85
13	km76+658.97	km76+816.82	28	53-1	157.850	160.218	159.429	96.451	141.254	37.83
8	km76+686.38	km76+875.00	31	67	188.620	191.449	190.506	115.252	168.788	36.40
7	km76+626.00	km76+928.50	24	76	302.500	307.038	305.525	184.837	270.695	36.33
1	km76+572.95	km77+478.85	21	173	905.900	919.489	914.959	553.532	810.654	36.53
2	km76+696.91	km77+361.82	33	163	664.910	674.884	671.559	406.280	595.001	40.52
9	km77+067.08	km77+316.73	114-1	155	249.650	253.395	252.146	152.544	223.402	41.68
10	km77+067.08	km77+327.01	113-1	159	259.930	263.829	262.529	158.825	232.601	37.87
11	km77+076.02	km77+409.69	113-1	168	333.670	338.675	337.007	203.882	298.588	39.65
				УКУПНО:	**12,807.82**	**12,999.94**	**12,935.90**	**7,825.96**	**11,461.21**	**–**

СТРУЈНЕ ВЕЗЕ

СТРУЈНА ВЕЗА		Колич. Cu 95m2	Дужина ужета
Тип	**Кол.**	**m/pcs**	**m**
C95/1	**31**	5.00	155.00
C95/2	**31**	10.00	310.00
УКУПНО Bz 65 mm2:			**465.00**

СТРУЈНА ВЕЗА		Колич. Cu 95m2	Дужина ужета
Тип	**Кол.**	**m/pcs**	**m**
GC95	**14**	10.00	**140.00**

СПЕЦИФИКАЦИЈА НАПОЈНИХ ВОДОВА

Број	Почетак	Крај	Од стуба	До стуба	Укупна дужина m'	Дужина већа за 1,5%	Тежина 0.886 kg/m	Еквивалентни распон (m)
				УКУПНО:	0.00	0.00	0.00	-

СПЕЦИФИКАЦИЈА ПОВРАТНОГ ПРОВОДНИКА

Број	Почетак	Крај	Од стуба	До стуба	Укупна дужина m'	Дужина већа за 1,5%	Тежина 0.886 kg/m	Еквивалентни распон (m)
NFST1	km76+258.39-km76+730.14		3	38	471.750	478.826	424.240	34.43
NFST3	km76+731.92-km77+904.41		39	1-2	1,172.490	1,190.077	1,054.409	41.09
NFST5	km77+904.41-km78+652		201	239	747.590	758.804	672.300	35.89
NFST2	km76+270.2-km76+826.15		4	56	555.950	564.289	499.960	41.58
NFST4	km76+826.15-km77+911.8		55	1-3	1,085.650	1,101.935	976.314	40.97
NFST6	km77+911.8-km78+659.2		202	240	747.400	758.611	672.129	35.89
				УКУПНО:	4,780.83	4,852.54	4,299.35	-

УЖЕ ЗА ЧВРСТУ ТАЧКУ

ЧТ		УЖЕ ЗА ЧТ	
Од стуба	До стуба	Укупна дужина m'	Тежина 0,602kg/m
7	11	75.54	45.475
203	207	99.03	59.616
204	208	99.03	59.616
	УКУПНО:	273.6	164.7

4/1-1.1.7 ГРАФИЧКА ДОКУМЕНТАЦИЈА

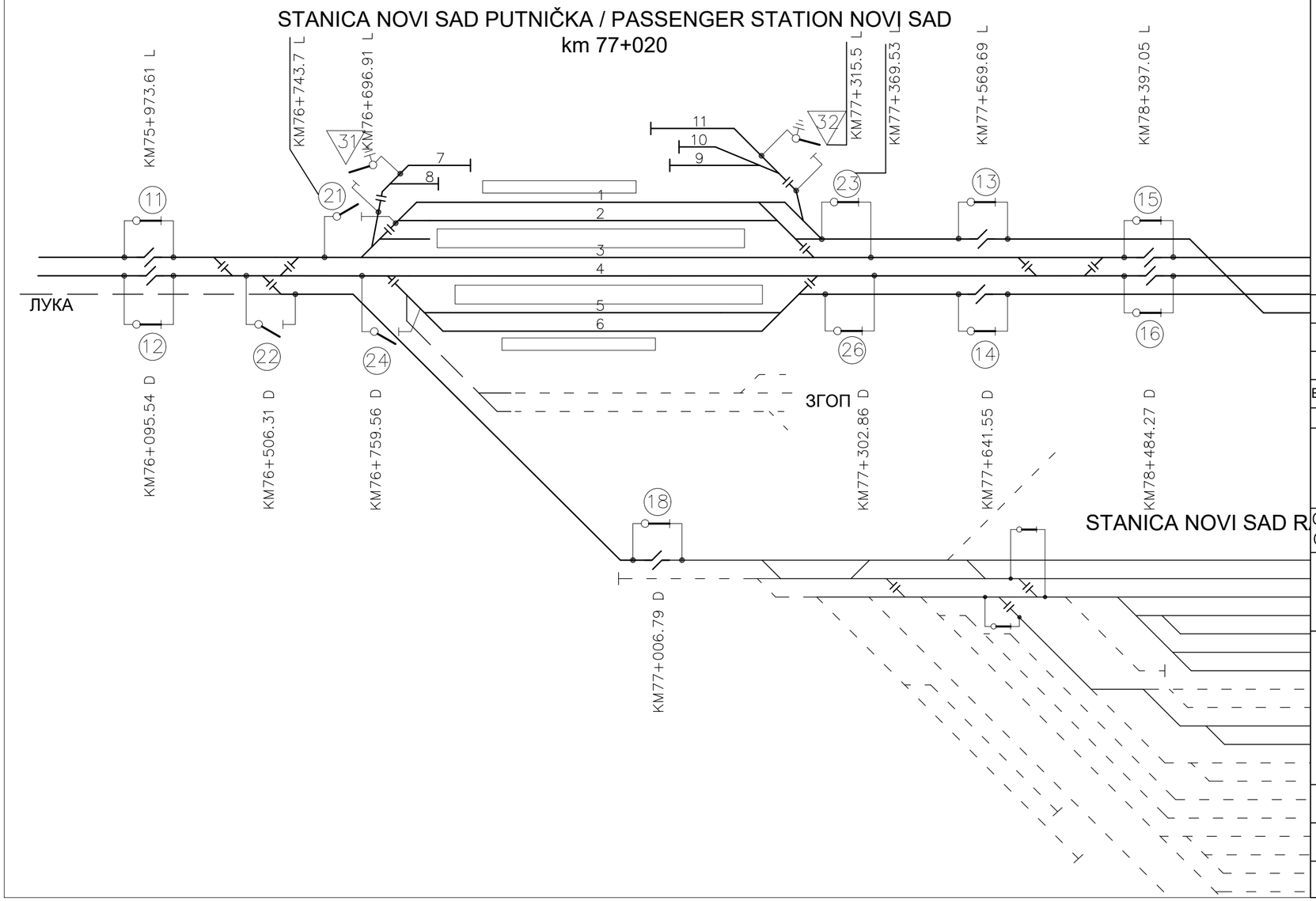

Легенда / Legend

- изоловани преклоп / insulated overlap
- неутрална секција / neutral section
- секциони изолатор / section insulator
- растављач са ручним погоном / disconnector with manual drive
- растављач са моторним погоном и даљинским управљањем / disconector with motor drive and remote control
- растављач са ручним погоном и ножем за уземљење / disconector with manual drive and earthing knife
- постојећи електрифицирани колосеци / existing electrified tracks
- постојећи неелектрифицирани колосеци / existing non-electrified tracks
- постојећи и нови колосеци који се електрифицирају / existing and new tracks to be electrified
- нови неелектрифицирани колосеци / new non-electrified tracks

Број/Number	Датум / Date	Опис / Description
03		
02		
01		

Ревизиони блок: / Revision block:

China Railway Design Corporation Serbia
Ogranak Beograd
Косте Рацина 16б; 11000 Београд; Србија

Организациона јединица: ГРАЂЕВИНАРСТВО И САОБРАЋАЈ
Organization unit: DEPARTMENT OF CIVIL AND TRANSPORTATION

Одговорни пројектант:
Responsible designer:
лиценца број:/ license No.: 351G09508
Милан Муждало, дипл.инж.ел.

Сарадници: / Associates:

Унутрашња контрола: / Internal control:
Zhang Deyu,M.Sc.E.E

Главни пројектант: / Chief designer:
др Љиљана Милић Марковић, дипл.грађ.инж.

Руководилац организационе јединице:
Manager of organization unit:
Драгиша Поповић, дипл.инж.ел.

Инвеститор пројекта: / Investor:
" ИНФРАСТРУКТУРА ЖЕЛЕЗНИЦЕ СРБИЈЕ " А.Д.
/ " INFRASTRUCTURE RAILWAYS OF SERBIA " JSC
Немањина 6/IV, Београд / Nemanjina Street 6/IV, Belgrade

Наручилац пројекта: / Employer:
中国铁路国际有限公司 CHINA RAILWAY International Co., Ltd
China Railway International Corporation Ltd.
No.10 Fuxing Road,Haidian District,Beijing
P.R China, 100844

CHINA COMMUNICATIONS CONSTRUCTION COMPANY LIMITED
China Communication Construction Company Ltd. (CCCC)
No.85 Deshengmenwai Street,Xicheng District,Beijing
P.R China, 100088

Објекат: /Structure:
ПРУГА БЕОГРАД - СУБОТИЦА - ДРЖАВНА ГРАНИЦА (КЕЛЕБИЈА)
ДЕОНИЦА ПРУГЕ НОВИ САД - СУБОТИЦА - ДРЖАВНА ГРАНИЦА (КЕЛЕБИЈА)
BELGRADE - SUBOTICA - STATE BORDER (KELEBIA) RAILWAY LINE
SECTION : NOVI SAD - SUBOTICA - STATE BORDER (KELEBIA)

Део пројекта: / Part of Design:
4/1.1.1 **КОНТАКТНА МРЕЖА - СТАНИЦА НОВИ САД ПУТНИЧКА**
4/1.1.1 **Overhead contact system of station: Novi Sad Passenger**

Цртеж:/ Drawing:
Шема напајања и секционисања
- Станице Нови Сад
Feeding and sectioning diagrams - Novi Sad

Размера: Scale: -

Врста тех. док.: Type of tech. docum.	датум:/date:	Цртеж бр./Drawing No.:
ПГД / DCP	04.2021.	2020-001-ELE-4/1.1.1-Ц7.1

W:\Poslovi 2017\957_NoviSad_Subotica_2017\Obrada podataka\INPHO za DOF 2017

ЛЕГЕНДА/LEGEND:

+465 — Стационажа / распон (m) / Km point / span (m)
200 — Полигонација (mm) / Stagger (mm)
A — Тип темеља / Foundation type
0 — Преднагиб стуба (mm/m) / Rake of mast (mm)
2,70 — Одстојање лица стуба од осе колосека (m) / Distance between mast face and track centreline (m)
U8 — Тип стуба / Type of mast
25 — Број стуба / Mast No.
10 — Километар / Kilometre

Број/Number	Датум / Date	Опис / Description
03		
02		
01		

Ревизиони блок: / Revision block:

中国铁设 CRDC

China Railway Design Corporation Serbia
Ogranak Beograd
Косте Рацина 166; 11000 Београд; Србија

Организациона јединица: ГРАЂЕВИНАРСТВО И САОБРАЋАЈ
Organization unit: DEPARTMENT OF CIVIL AND TRANSPORTATION

Одговорни пројектант: / Responsible designer:
лиценца број / license No.: 351G09508
Милан Муждало, дипл.инж.ел.

Сарадници: / Associates:

Инвеститор пројекта: / Investor: "ИНФРАСТРУКТУРА ЖЕЛЕЗНИЦЕ СРБИЈЕ" А.Д. / "INFRASTRUCTURE RAILWAYS OF SERBIA" JSC
Немањина 6/IV, Београд / Nemanjina Street 6/IV, Belgrade

Наручилац пројекта: / Employer:
China Railway International Corporation Ltd.
China Communication Construction Company Ltd. (CCCC)

Објекат: / Structure:
ПРУГА БЕОГРАД - СУБОТИЦА - ДРЖАВНА ГРАНИЦА (КЕЛЕБИЈА)
ДЕОНИЦА ПРУГЕ НОВИ САД - СУБОТИЦА - ДРЖАВНА ГРАНИЦА (КЕЛЕБИЈА)
BELGRADE - SUBOTICA - STATE BORDER (KELEBIJA) RAILWAY LINE
SECTION NOVI SAD - SUBOTICA - STATE BORDER (KELEBIJA)

Део пројекта: / Part of Design:
4/1.1.1 КОНТАКТНА МРЕЖА - СТАНИЦА НОВИ САД ПУТНИЧКА
4/1.1.1 Overhead contact system of station: Novi Sad Passenger

Унутрашња контрола: / Internal control: Zhang Deyu, M.Sc.E.E

Главни пројектант: / Chief designer: др Љиљана Милић Марковић, дипл.грађ.инж.

Руководилац организационе јединице: / Manager of organization unit: Драгиша Поповић, дипл.инж.ел.

Цртеж: / Drawing: Ситуациони план КМ - постојеће стање станице Нови Сад 1/2
OCS Layout of Novi Sad station-Exsiting state 1/2

Размера: / Scale: -

Врста тех. док: / Type of tech. docum: ПГД / DCP
Датум / date: 04.2021.
Цртеж бр. / Drawing No.: 2020-001-ELE-4/1.1.1-Ц7.2

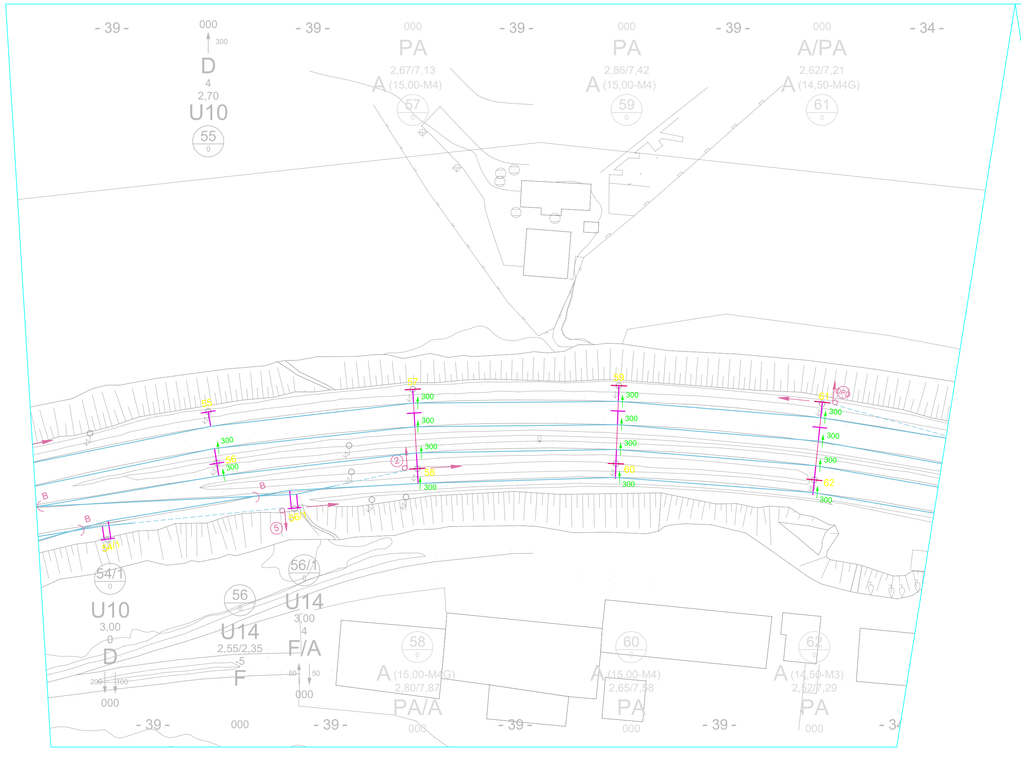

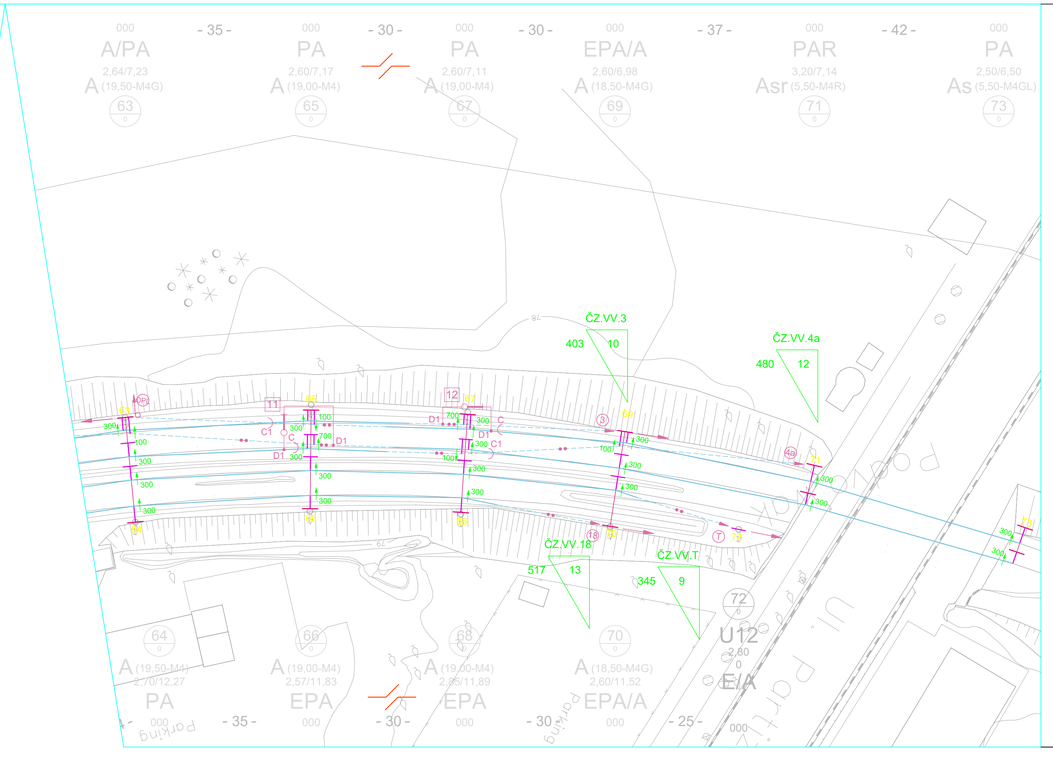

ЛЕГЕНДА/LEGEND:

+465 — Стационажа / распон (m) / Km point / span (m)

200 — Полигонација (mm) / Stagger (mm)

A — Тип темеља / Foundation type

0 — Преднагиб стуба (mm/m) / Rake of mast (mm)

2,70 — Одстојање лица стуба од осе колосека (m) / Distance between mast face and track centreline (m)

U8 — Тип стуба / Type of mast

25 / 10 — Број стуба / Mast No.

Километар / Kilometre

Број/Number	Датум / Date	Опис / Description
03		
02		
01		

Ревизиони блок: / Revision block:

China Railway Design Corporation Serbia
Ogranak Beograd
Косте Рацина 165; 11000 Београд; Србија

Организациона јединица: ГРАЂЕВИНАРСТВО И САОБРАЋАЈ
Organization unit: DEPARTMENT OF CIVIL AND TRANSPORTATION

Одговорни пројектант: / Responsible designer:
лиценца број: / license No.: 351G09508
Милан Муждало, дипл.инж.ел.

Сарадници: / Associates:

Инвеститор пројекта: / Investor:
" ИНФРАСТРУКТУРА ЖЕЛЕЗНИЦЕ СРБИЈЕ " АД
/ " INFRASTRUCTURE RAILWAYS OF SERBIA " JSC
Немањина 6/IV, Београд, / Nemanjina Street 6/IV, Belgrade

Научници пројекта: / Employer:
China Railway International Corporation Ltd. No.10, Fuxing Road,Haidian District,Beijing P.R. China, 100844
China Communication Construction Company Ltd. (CCCC) No.85, Deshengmenwai Street,Xicheng District,Beijing P.R. China, 100088

Објекат: /Structure:
ПРУГА БЕОГРАД - СУБОТИЦА - ДРЖАВНА ГРАНИЦА (КЕЛЕБИЈА)
ДЕОНИЦА ПРУТ НОВИ САД - СУБОТИЦА - ДРЖАВНА ГРАНИЦА (КЕЛЕБИЈА)
BELGRADE - SUBOTICA - STATE BORDER (KELEBIA) RAILWAY LINE
SECTION: NOVI SAD - SUBOTICA - STATE BORDER (KELEBIA)

Део пројекта: / Part of Design:
4/1.1.1 КОНТАКТНА МРЕЖА - СТАНИЦА НОВИ САД ПУТНИЧКА
4/1.1.1 Overhead contact system of station: Novi Sad Passenger

Унутрашња контрола: / Internal control:
Zhang Deyu,M.Sc.E.E

Главни пројектант: / Chief designer:
др Љиљана Милић Марковић, дипл.грађ.инж.

Руководилац организационе јединице: / Manager of organization unit:
Драгиша Поповић, дипл.инж.ел.

Цртеж: / Drawing:
Ситуациони план КМ - постојеће стање
станице Нови Сад 2/2
OCS Layout of Novi Sad station Exsiting state 2/2

Размера: / Scale: -

Врста тех. док.: / Type of doc.: **ПГД / DCP**

датум: / date: **04.2021.**

Цртеж бр. / Drawing No.: 2020-001-ELE-4/1.1.1-Ц/2

ЛЕГЕНДА/LEGEND:

+465	Стационажа / распон (m) / Km point / span (m)
200	Полигонација (mm) / Stagger (mm)
A	Тип темеља / Foundation type
0	Преднагиб стуба (mm/m) / Rake of mast (mm)
2,70	Одстојање лица стуба од осе колосека (m) Distance between mast face and track centreline (m)
Z1	Тип стуба / Type of mast
25	Број стуба / Mast No.
10	Километар / Kilometre

Број/Number	Датум / Date	Опис / Description
03		
02		
01		

Ревизиони блок: / Revision block:

中国铁设 CRDC

China Railway Design Corporation Serbia
Ogranak Beograd
Косте Рацина 16б; 11000 Београд; Србија

Организациона јединица: ГРАЂЕВИНАРСТВО И САОБРАЋАЈ
Organization unit: DEPARTMENT OF CIVIL AND TRANSPORTATION

Одговорни пројектант: Responsible designer:
лиценца број:/ license No.: 351G09508
Милан Муждало, дипл.инж.ел.
Сарадници:/ Associates:

Инвеститор пројекта:/ Investor: " ИНФРАСТРУКТУРА ЖЕЛЕЗНИЦЕ СРБИЈЕ " А.Д. / " INFRASTRUCTURE RAILWAYS OF SERBIA " JSC, Немањина 6/IV, Београд / Nemanjina Street 6/IV, Belgrade

Наручилац пројекта:/ Employer: China Railway International Corporation Ltd. No.10 Fuxing Road,Haidian District,Beijing P.R China, 100844; China Communication Construction Company Ltd. (CCCC) No.85 Deshengmenwai Street,Xicheng District,Beijing P.R China, 100088

Објекат: /Structure: ПРУГА БЕОГРАД - СУБОТИЦА - ДРЖАВНА ГРАНИЦА (КЕЛЕБИЈА) ДЕОНИЦА ПРУГЕ НОВИ САД - СУБОТИЦА - ДРЖАВНА ГРАНИЦА (КЕЛЕБИЈА)
BELGRADE - SUBOTICA - STATE BORDER (KELEBIA) RAILWAY LINE SECTION : NOVI SAD - SUBOTICA - STATE BORDER (KELEBIA)

Део пројекта:/ Part of Design:
4/1.1.1 КОНТАКТНА МРЕЖА - СТАНИЦА НОВИ САД ПУТНИЧКА
4/1.1.1 Overhead contact system of station: Novi Sad Passenger

Унутрашња контрола:/ Internal control: Zhang Deyu,M.Sc.E.E
Главни пројектант:/ Chief designer: др Љиљана Милић Марковић, дипл.грађ.инж.
Руководилац организационе јединице: Manager of organization unit: Драгиша Поповић, дипл.инж.ел.

Цртеж:/ Drawing: Ситуациони план КМ - ново стање станице Нови Сад 1/2
OCS Layout of Novi Sad station-New state 1/2

Размера: Scale: 1:1000

Врста тех. док.: Type of tech. docum.: ПГД / DCP
датум:/date: 04.2021.
Цртеж бр./Drawing No.: 2020-001-ELE-4/1.1.01-Ц7.3

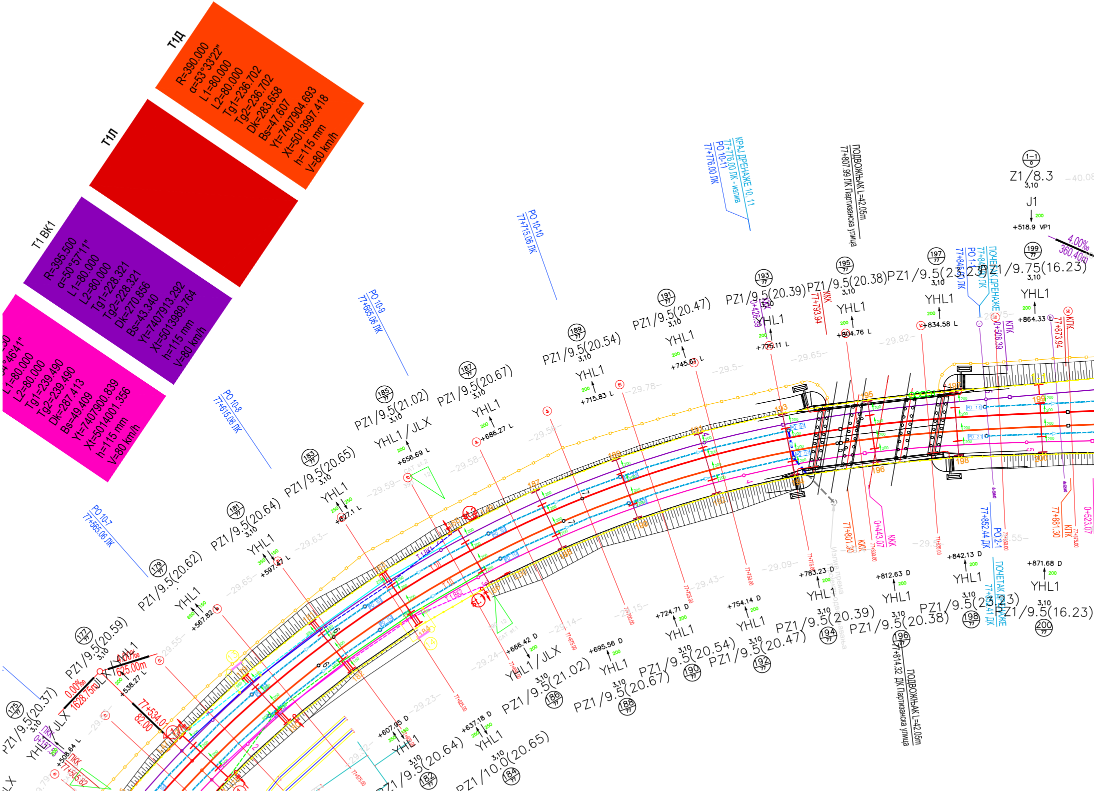
T1Д
R=390.000
α=53°33'22"
L1=80.000
L2=80.000
Tg1=236.702
Tg2=236.702
Dk=283.658
Bs=47.607
Yt=7407904.693
Xt=5013997.418
h=115 mm
V=80 km/h
T1Л
T1 BK1
R=395.500
α=50°57'11"
L1=80.000
L2=80.000
Tg1=228.321
Tg2=228.321
Dk=270.856
Bs=43.340
Yt=7407913.292
Xt=5013989.764
h=115 mm
V=80 km/h
L1=80.000
L2=80.000
Tg1=239.490
Tg2=239.490
Dk=287.413
Bs=49.409
Yt=7407900.839
Xt=5014001.356
h=115 mm
V=80 km/h
PO 10-7 77+565.06 ЛК
PO 10-8 77+615.06 ЛК
PO 10-9 77+665.06 ЛК
PO 10-10 77+715.06 ЛК
КРАЈ ДРЕНАЖЕ 10.11 77+776.00 ЛК - излив
PO 10-11 77+776.00 ЛК
ПОДВОЖЊАК L=42.05m 77+807.99 ЛК Партизанска улица
ПОДВОЖЊАК L=42.05m 77+814.32 ДК Партизанска улица
ПОЧЕТАК ДРЕНАЖЕ 77+845.40 ЛК
PO 1-1
ПОЧЕТАК ДРЕНАЖЕ 77+852.44 ДК
PO 2-1
Z1/8.3
J1
+518.9 VP1
4.00‰
360.40m
0.00‰
1628.75m
4.00‰
625.00m
77+534.01
82.00
PZ1/9.5(20.37) 175
PZ1/9.5(20.59) 177
PZ1/9.5(20.62) 179
PZ1/9.5(20.64) 181
PZ1/9.5(20.65) 183
PZ1/9.5(21.02) 185
PZ1/9.5(20.67) 187
PZ1/9.5(20.54) 189
PZ1/9.5(20.47) 191
PZ1/9.5(20.39) 193
PZ1/9.5(20.38) 195
PZ1/9.5(23.23) 197
PZ1/9.75(16.23) 199
PZ1/9.5(20.64) 182
PZ1/10.0(20.65) 184
PZ1/9.5(21.02) 186
PZ1/9.5(20.67) 188
PZ1/9.5(20.54) 190
PZ1/9.5(20.47) 192
PZ1/9.5(20.39) 194
PZ1/9.5(20.38) 196
PZ1/9.5(23.23) 198
PZ1/9.5(16.23) 200
YHL1 / JLX
+508.64 L
+538.27 L
+567.82 L
+597.47 L
+627.1 L
+656.69 L
+686.27 L
+715.83 L
+745.61 L
+775.11 L
+804.76 L
+834.58 L
+864.33 L
+607.95 D
+637.18 D
+666.42 D
+695.56 D
+724.71 D
+754.14 D
+783.23 D
+812.63 D
+842.13 D
+871.68 D
ПКК
77+505.82
ККК
77+793.94
0+428.29
77+801.30
0+443.07
0+508.39
КПК
77+873.94
77+881.30
0+523.07
Измена према пројекту одводњавања
3,10
200

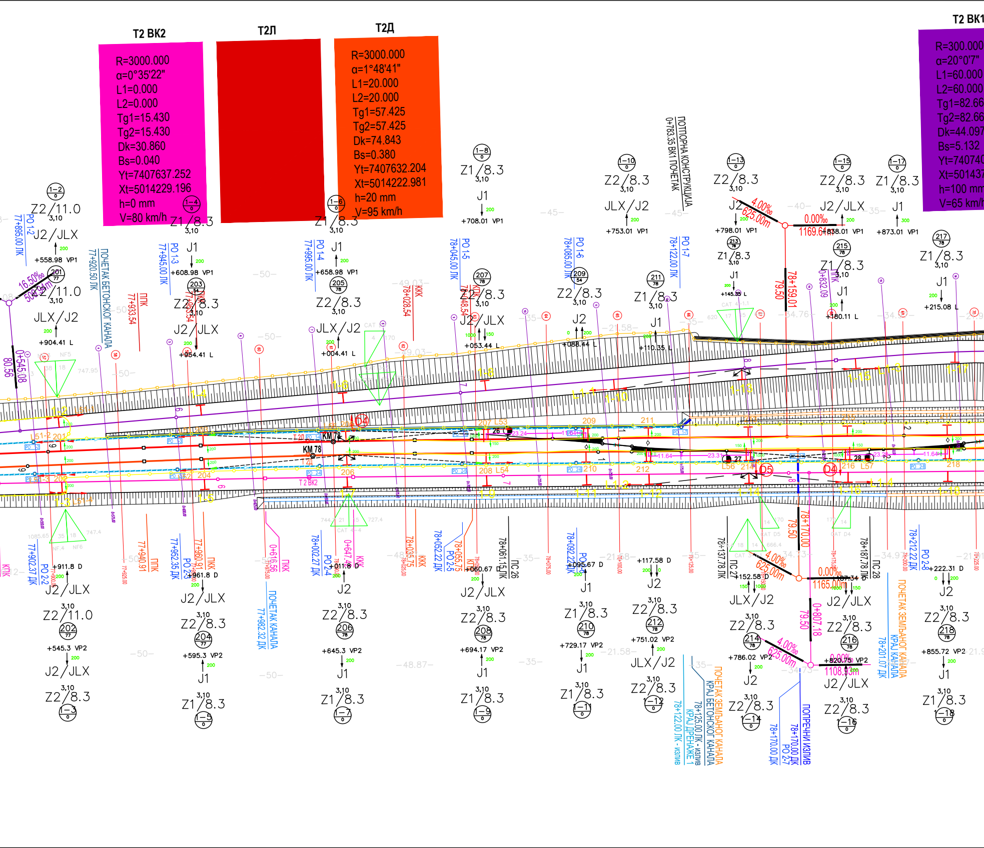

Т2 ВК2
R=3000.000
α=0°35'22"
L1=0.000
L2=0.000
Tg1=15.430
Tg2=15.430
Dk=30.860
Bs=0.040
Yt=7407637.252
Xt=5014229.196
h=0 mm
V=80 km/h
Т2Л
Т2Д
R=3000.000
α=1°48'41"
L1=20.000
L2=20.000
Tg1=57.425
Tg2=57.425
Dk=74.843
Bs=0.380
Yt=7407632.204
Xt=5014222.981
h=20 mm
V=95 km/h
Т2 ВК1
R=300.000
α=20°07'
L1=60.000
L2=60.000
Tg1=82.66
Tg2=82.66
Dk=44.097
Bs=5.132
Yt=740740
Xt=501437
h=100 mm
V=65 km/h
ПОТПОРНА КОНСТРУКЦИЈА
0+783.35 ВК1 ПОЧЕТАК
ПОЧЕТАК БЕТОНСКОГ КАНАЛА
77+920.50 ЛК
77+895.00 ЛК
PO 1-2
PO 1-3
77+945.00 ЛК
PO 1-4
77+995.00 ЛК
PO 1-5
78+045.00 ЛК
PO 1-6
78+085.00 ЛК
PO 1-7
78+122.00 ЛК
ППК
77+933.54
ККК
78+028.54
КПК
78+048.54
0+545.08
80.56
79.50
78+159.01
0+832.09
Z2/11.0
J2/JLX
+558.98 VP1
16.50‰
508.94m
JLX/J2
+904.41 L
Z1/8.3
J1
+608.98 VP1
Z2/8.3
J2/JLX
+954.41 L
+658.98 VP1
JLX/J2
+004.41 L
+708.01 VP1
+053.44 L
+753.01 VP1
+088.44 L
+110.35 L
+798.01 VP1
4.00‰
625.00m
0.00‰
1169.64m
+838.01 VP1
+873.01 VP1
+145.35 L
+180.11 L
+215.08 L
KM 78
Т2Л
Т2Д
Т2 ВК2
L51-2
L51-3
L53
L54
L56
L57
D4
D5
26
27
28
201
202
203
204
205
206
207
208
209
210
211
212
213
214
215
216
217
218
77+902.37 ДК
PO 2-2
77+940.91
ППК
77+952.35 ДК
PO 2-3
77+960.91
ППК
0+616.56
ППК
ПОЧЕТАК КАНАЛА
77+982.32 ДК
78+002.27 ДК
PO 2-4
0+647.46
ККК
78+035.75
ККК
78+052.22 ДК
PO 2-5
78+055.75
КПК
78+061.15 ЛК
ПС 26
78+092.22 ДК
PO 2-6
78+137.78 ЛК
ПС 27
79.50
78+170.00
0+807.18
78+187.78 ЛК
ПС 28
78+212.22 ДК
PO 2-8
ПОЧЕТАК ЗЕМЉАНОГ КАНАЛА
КРАЈ КАНАЛА
78+201.07 ДК
+911.8 D
+961.8 D
+011.8 D
+060.67 D
+095.67 D
+117.58 D
+152.58 D
+187.34
+222.31 D
+545.3 VP2
+595.3 VP2
+645.3 VP2
+694.17 VP2
+729.17 VP2
+751.02 VP2
+786.02 VP2
+820.75 VP2
+855.72 VP2
4.00‰
625.00m
0.00‰
1165.00m
1108.93m
ПОЧЕТАК ЗЕМЉАНОГ КАНАЛА
КРАЈ БЕТОНСКОГ КАНАЛА
78+125.00 ЛК - ИЗЛИВ
КРАЈ ДРЕНАЖЕ 1
78+122.00 ЛК - ИЗЛИВ
ПОПРЕЧНИ ИЗЛИВ
78+170.00 ДК
PO 2-7
78+170.00 ДК
1-2
1-3
1-4
1-5
1-6
1-7
1-8
1-9
1-10
1-11
1-12
1-13
1-14
1-15
1-16
1-17
1-18
-50-
-45-
-40-
-35-
-49.03-
-48.87-
-34.76-
-21.58-

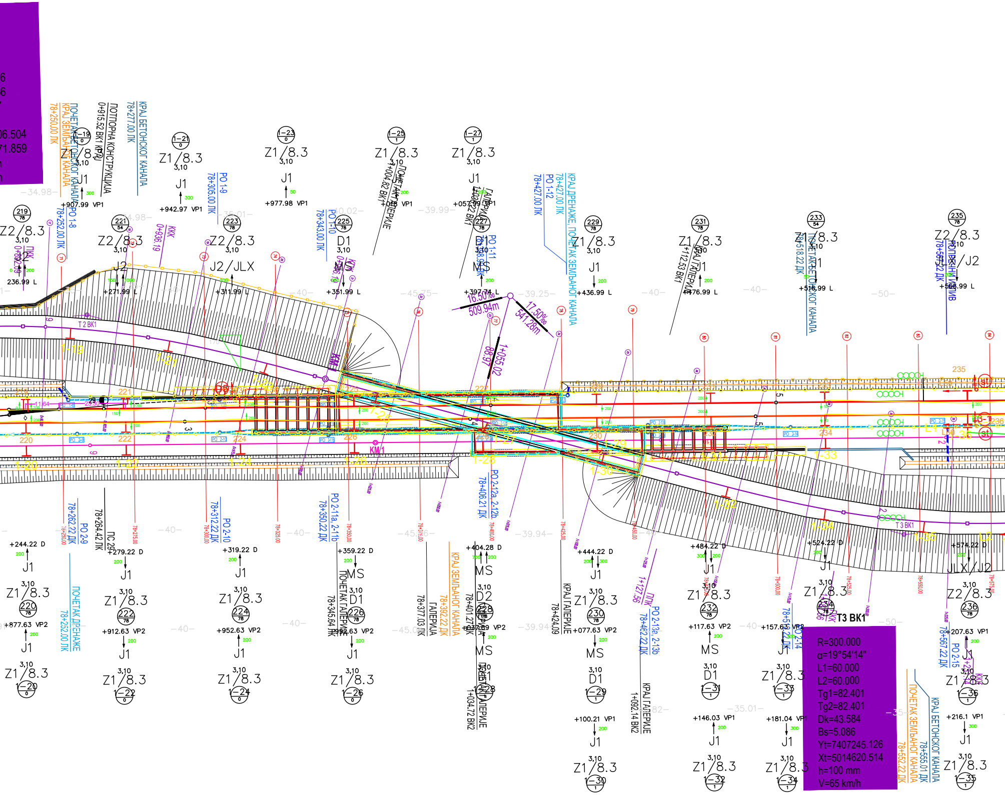

6
6
06.504
71.859
78+250.00 ЛК
ПОЧЕТАК БЕТОНСКОГ КАНАЛА
КРАЈ ЗЕМЉАНОГ КАНАЛА
ПОТПОРНА КОНСТРУКЦИЈА
0+915.52 ВК1 КРАЈ
78+277.00 ЛК
КРАЈ БЕТОНСКОГ КАНАЛА
PO 1-9
78+305.00 ЛК
PO 1-10
78+343.00 ЛК
ПОЧЕТАК ГАЛЕРИЈЕ
1+004.82 ВК1
ГАЛЕРИЈА
1+023.22 ВК1
PO 1-11
PO 1-12
78+427.00 ЛК
КРАЈ ДРЕНАЖЕ, ПОЧЕТАК ЗЕМЉАНОГ КАНАЛА
78+427.00 ЛК
КРАЈ ГАЛЕРИЈЕ
1+112.53 ВК1
ПОЧЕТАК БЕТОНСКОГ КАНАЛА
78+518.22 ДК
ПОДУЖНИ ИСПУСТ
78+567.22 ДК
Z1/8.3
Z2/8.3
Z2/JLX
J2/JLX
JLX/J2
Z2/J2
D1
D2
MS
J1
J2
3,10
+907.99 VP1
+942.97 VP1
+977.98 VP1
+016 VP1
+057.99 VP1
+236.99 L
+271.99 L
+311.99 L
+351.99 L
+397.74 L
+436.99 L
+476.99 L
+516.99 L
+556.99 L
16.50‰
509.94m
17.50‰
541.28m
1+055.02
16.97
КМ1
T 2 BK1
T 3 BK1
ПЛК
0+936.19
ККК
+244.22 D
+279.22 D
+319.22 D
+359.22 D
+404.28 D
+444.22 D
+484.22 D
+524.22 D
+574.22 D
+877.63 VP2
+912.63 VP2
+952.63 VP2
+992.63 VP2
+037.69 VP2
+077.63 VP2
+117.63 VP2
+157.63 VP2
+207.63 VP1
+100.21 VP1
+146.03 VP1
+181.04 VP1
+216.1 VP1
78+262.22 ДК
PO 2-9
78+264.42 ЛК
ПС 29
ПОЧЕТАК ДРЕНАЖЕ
78+252.00 ДК
78+312.22 ДК
PO 2-10
78+350.22 ДК
PO 2-11a, 2-11b
ПОЧЕТАК ГАЛЕРИЈЕ
78+345.64 ЛК
78+377.03 ЛК
ГАЛЕРИЈА
КРАЈ ЗЕМЉАНОГ КАНАЛА
78+392.22 ДК
78+401.27 ЛК
PO 2-12a, 2-12b
78+406.21 ДК
1+034.72 ВК2
КРАЈ ГАЛЕРИЈЕ
78+424.09
1+127.56
ПЛК
PO 2-13a, 2-13b
78+462.22 ДК
КРАЈ ГАЛЕРИЈЕ
1+092.14 ВК2
PO 2-14
PO 2-15
78+567.22 ДК
ПОЧЕТАК ЗЕМЉАНОГ КАНАЛА
78+552.22 ДК
КРАЈ БЕТОНСКОГ КАНАЛА
78+555.01 ДК
1-19
1-20
1-21
1-22
1-23
1-24
1-25
1-26
1-27
1-28
1-29
1-30
1-31
1-32
1-33
1-34
1-35
1-36
219
220
221
222
223
224
225
226
227
228
229
230
231
232
233
234
235
236
T3 BK1
R=300.000
α=19°54'14"
L1=60.000
L2=60.000
Tg1=82.401
Tg2=82.401
Dk=43.584
Bs=5.086
Yt=7407245.126
Xt=5014620.514
h=100 mm
V=65 km/h

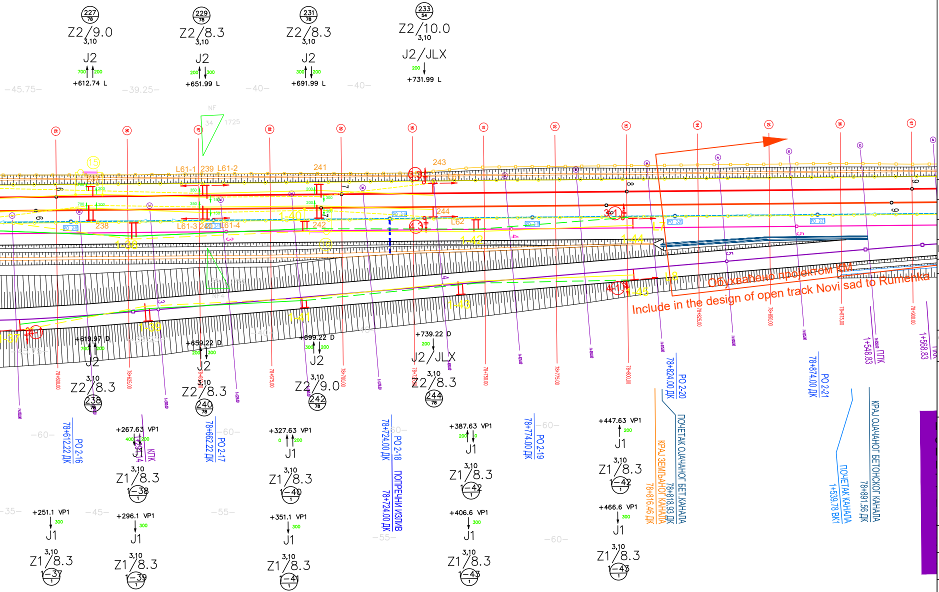
227
78
Z2/9.0
3,10
J2
700
200
+612.74 L
229
78
Z2/8.3
3,10
J2
200
300
+651.99 L
231
78
Z2/8.3
3,10
J2
300
200
+691.99 L
233
54
Z2/10.0
3,10
J2/JLX
200
+731.99 L
−45.75−
−39.25−
−40−
−40−
L61-1
239
L61-2
241
243
244
L61-3
240
L61-4
242
238
L62
1-38
1-39
1-40
1-41
1-42
1-43
1-44
1-45
Обухваћено пројектом КМ
Include in the design of open track Novi sad to Rumenka
+619.97 D
J2
3,10
Z2/8.3
238
78
+659.22 D
J2
3,10
Z2/8.3
240
78
+699.22 D
J2
3,10
Z2/9.0
242
78
+739.22 D
J2/JLX
3,10
Z2/8.3
244
78
78+612.22 ДК
PO 2-16
78+662.22 ДК
PO 2-17
78+724.00 ДК
PO 2-18
ПОПРЕЧНИ ИЗЛИВ
78+724.00 ДК
78+774.00 ДК
PO 2-19
78+824.00 ДК
PO 2-20
ПОЧЕТАК ОЈАЧАНОГ БЕТ.КАНАЛА
78+818.93 ДК
КРАЈ ЗЕМЉАНОГ КАНАЛА
78+816.46 ДК
78+874.00 ДК
PO 2-21
ПОЧЕТАК КАНАЛА
1+539.78 ВКТ
КРАЈ ОЈАЧАНОГ БЕТОНСКОГ КАНАЛА
78+891.56 ДК
1+548.83
ППК
1+568.83
КПК
+267.63 VP1
J1
3,10
Z1/8.3
1-38
+327.63 VP1
J1
3,10
Z1/8.3
1-40
+387.63 VP1
J1
3,10
Z1/8.3
1-42
+447.63 VP1
J1
3,10
Z1/8.3
1-42
+251.1 VP1
J1
3,10
Z1/8.3
1-37
+296.1 VP1
J1
3,10
Z1/8.3
1-39
+351.1 VP1
J1
3,10
Z1/8.3
1-41
+406.6 VP1
J1
3,10
Z1/8.3
1-43
+466.6 VP1
J1
3,10
Z1/8.3
1-43
−60−
−35−
−45−
−55−
−60−
−60−
−60−
−55−
−60−

ЛЕГЕНДА/LEGEND:

+465	Стационажа / распон (m) / Km point / span (m)
200	Полигонација (mm) / Stagger (mm)
A	Тип темеља / Foundation type
0	Преднагиб стуба (mm/m) / Rake of mast (mm)
2,70	Одстојање лица стуба од осе колосека (m) Distance between mast face and track centreline (m)
U8	Тип стуба / Type of mast
25	Број стуба / Mast No.
10	Километар / Kilometre

Број/Number	Датум / Date	Опис / Description
03		
02		
01		

Ревизиони блок: / Revision block:

CRDC
中国铁设

China Railway Design Corporation Serbia
Ogranak Beograd
Косте Рацина 16б; 11000 Београд; Србија

Организациона јединица: ГРАЂЕВИНАРСТВО И САОБРАЋАЈ
Organization unit: DEPARTMENT OF CIVIL AND TRANSPORTATION

Одговорни пројектант:
Responsible designer:
лиценца број:/ license No.: 351G09508
Милан Муждало, дипл.инж.ел.

Сарадници: / Associates:

Унутрашња контрола: / Internal control:
Zhang Deyu,M.Sc.E.E

Главни пројектант: / Chief designer:
др Љиљана Милић Марковић, дипл.грађ.инж.

Руководилац организационе јединице:
Manager of organization unit:
Драгиша Поповић, дипл.инж.ел.

Инвеститор пројекта: / Investor:
" ИНФРАСТРУКТУРА ЖЕЛЕЗНИЦЕ СРБИЈЕ " А.Д.
/ " INFRASTRUCTURE RAILWAYS OF SERBIA " JSC
Немањина 6/IV, Београд / Nemanjina Street 6/IV, Belgrade

Наручилац пројекта: / Employer:
中国铁路国际有限公司
CHINA RAILWAY International Co., Ltd.
China Railway International Corporation Ltd.
No.10 Fuxing Road,Haidian District,Beijing
P.R China, 100844
CHINA COMMUNICATIONS CONSTRUCTION COMPANY LIMITED
China Communication Construction Company Ltd. (CCCC)
No.85 Deshengmenwai Street,Xicheng District,Beijing
P.R China, 100088

Објекат: /Structure:
ПРУГА БЕОГРАД - СУБОТИЦА - ДРЖАВНА ГРАНИЦА (КЕЛЕБИЈА)
ДЕОНИЦА ПРУГЕ НОВИ САД - СУБОТИЦА - ДРЖАВНА ГРАНИЦА (КЕЛЕБИЈА)

BELGRADE - SUBOTICA - STATE BORDER (KELEBIA) RAILWAY LINE
SECTION : NOVI SAD - SUBOTICA - STATE BORDER (KELEBIA)

Део пројекта: / Part of Design:
4/1.1.1 **КОНТАКТНА МРЕЖА - СТАНИЦА НОВИ САД ПУТНИЧКА**
4/1.1.1 **Overhead contact system of station: Novi Sad Passenger**

Цртеж: / Drawing:
Ситуациони план КМ - ново стање станице Нови Сад 2/2
OCS Layout of Novi Sad station-New state 2/2

Размера: Scale: 1:1000

Врста тех. док.: Type of tech. docum.	датум:/date:	Цртеж бр./Drawing No.:
ПГД / DCP	04.2021.	2020-001-ELE-4/1.1.01-Ц7.3

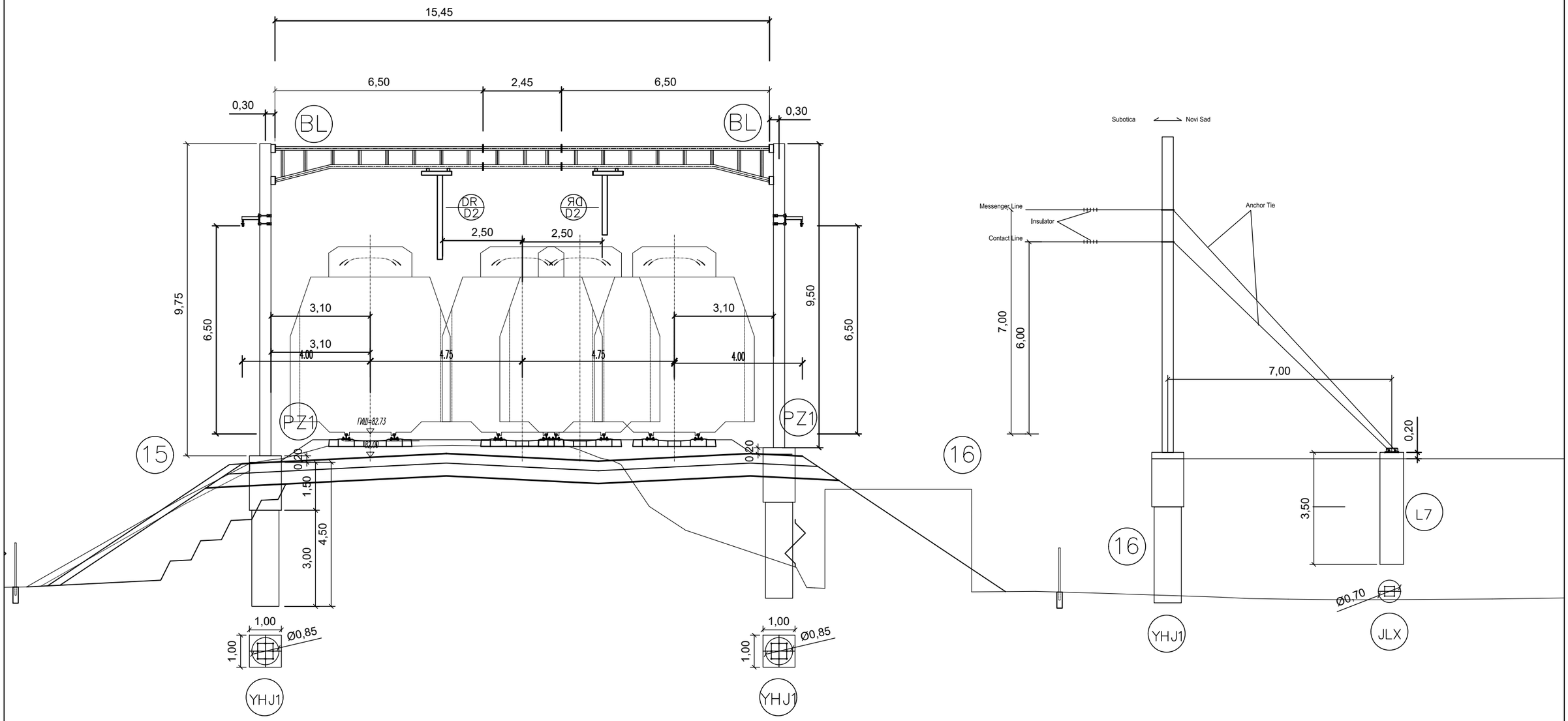

Број/Number	Датум / Date	Опис / Description
02		
01		

Ревизиони блок: / Revision block:

China Railway Design Corporation Serbia
Ogranak Beograd
Косте Рацина 16б; 11000 Београд; Србија

Инвеститор пројекта: / Investor:
" ИНФРАСТРУКТУРА ЖЕЛЕЗНИЦЕ СРБИЈЕ " А.Д.
/ " INFRASTRUCTURE RAILWAYS OF SERBIA " JSC
Немањина 6/IV, Београд / Nemanjina Street 6/IV, Belgrade

Наручилац пројекта: / Employer: China Railway International Corporation Ltd.
No.10 Fuxing Road,Haidian District,Beijing P.R China, 100844

China Communication Construction Company Ltd. (CCCC)
No.85 Deshengmenwai Street,Xicheng District,Beijing P.R China, 100088
Web site: www.ccccltd.cn

Објекат: /Structure:
ПРУГА БЕОГРАД - СУБОТИЦА - ДРЖАВНА ГРАНИЦА (КЕЛЕБИЈА)
ДЕОНИЦА ПРУГЕ НОВИ САД - СУБОТИЦА - ДРЖАВНА ГРАНИЦА (КЕЛЕБИЈА)
BELGRADE - SUBOTICA - STATE BORDER (KELEBIA) RAILWAY LINE SECTION : NOVI SAD - SUBOTICA - STATE BORDER (KELEBIA)

Организациона јединица: ГРАЂЕВИНАРСТВО И САОБРАЋАЈ
/Organization unit: DEPARTMENT OF CIVIL AND TRANSPORTATION

Одговорни пројектант:
Responsible designer:
Милан Муждало, дипл.инж.ел.
лиценца број:/ license No.: 351G09508

Главни пројектант:/ Chief designer:
др Љиљана Милић Марковић, дипл.грађ.инж.

Унутрашња контрола:/ Internal control: Zhang Deyu,M.Sc.E.E
Сарадници:/ Associates: Zhang Qi,M.Sc.E.E

Руководилац организационе јединице:
Manager of organization unit:
Драгиша Поповић, дипл.инж.ел.

Део пројекта: / Part of Design:
4/1.1.1 **КОНТАКТНА МРЕЖА - СТАНИЦА НОВИ САД ПУТНИЧКА**
4/1.1.1 **Overhead contact system of station: Novi Sad Passenger**

Цртеж:/ Drawing: ПОПРЕЧНИ ПРЕСЕК ПОРТАЛА 15-16 / PORTAL CROSS SECTION 15-16
Размера: Scale: -

Врста тех. док.: Type of tech. docum.: ПГД / DCP
датум:/date: 04.2021.
Цртеж бр./Drawing No.: 2020-001-ELE-4/1.1.1-Ц7.4.1

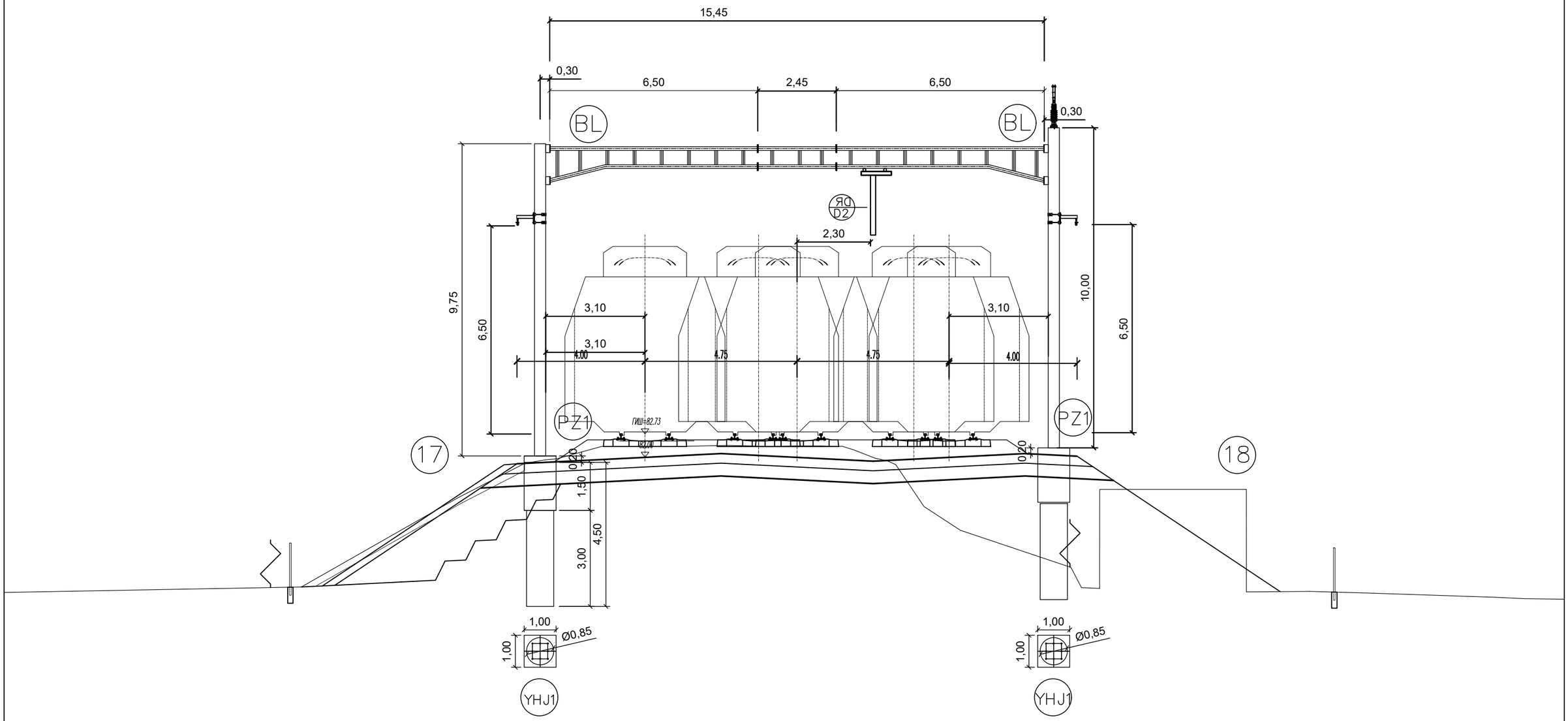

02		
01		
Број/Number	Датум / Date	Опис / Description

Ревизиони блок: / Revision block:

China Railway Design Corporation Serbia
Ogranak Beograd
Косте Рацина 16б; 11000 Београд; Србија

Инвеститор пројекта: / Investor:
" ИНФРАСТРУКТУРА ЖЕЛЕЗНИЦЕ СРБИЈЕ " А.Д.
/ " INFRASTRUCTURE RAILWAYS OF SERBIA " JSC
Немањина 6/IV, Београд / Nemanjina Street 6/IV, Belgrade

Наручилац пројекта: / Employer: China Railway International Corporation Ltd.
No.10 Fuxing Road,Haidian District,Beijing
P.R China, 100844

China Communication Construction Company Ltd. (CCCC)
No.85 Deshengmenwai Street,Xicheng District,Beijing
P.R China, 100088
Web site: www.ccccltd.cn

Објекат: /Structure:

ПРУГА БЕОГРАД - СУБОТИЦА - ДРЖАВНА ГРАНИЦА (КЕЛЕБИЈА)
ДЕОНИЦА ПРУГЕ НОВИ САД - СУБОТИЦА - ДРЖАВНА ГРАНИЦА (КЕЛЕБИЈА)

BELGRADE - SUBOTICA - STATE BORDER (KELEBIA) RAILWAY LINE
SECTION : NOVI SAD - SUBOTICA - STATE BORDER (KELEBIA)

Организациона јединица: ГРАЂЕВИНАРСТВО И САОБРАЋАЈ
/Organization unit: DEPARTMENT OF CIVIL AND TRANSPORTATION

Одговорни пројектант:
Responsible designer:
Милан Муждало, дипл.инж.ел.
лиценца број:/ license No.: 351G09508

Главни пројектант:/ Chief designer:
др Љиљана Милић Марковић, дипл.грађ.инж.

Унутрашња контрола:/ Internal control:
Zhang Deyu,M.Sc.E.E

Сарадници:/ Associates:
Zhang Qi,M.Sc.E.E

Руководилац организационе јединице:
Manager of organization unit:
Драгиша Поповић, дипл.инж.ел.

Део пројекта: / Part of Design:
4/1.1.1 **КОНТАКТНА МРЕЖА - СТАНИЦА НОВИ САД ПУТНИЧКА**
4/1.1.1 **Overhead contact system of station: Novi Sad Passenger**

Цртеж:/ Drawing:
ПОПРЕЧНИ ПРЕСЕК ПОРТАЛА 17-18
PORTAL CROSS SECTION 17-18

Размера: / Scale: -

Врста тех. док.: / Type of tech. docum.: ПГД / DCP

датум:/date: 04.2021.

Цртеж бр./Drawing No.: 2020-001-ELE-4/1.1.1-Ц7.4.1

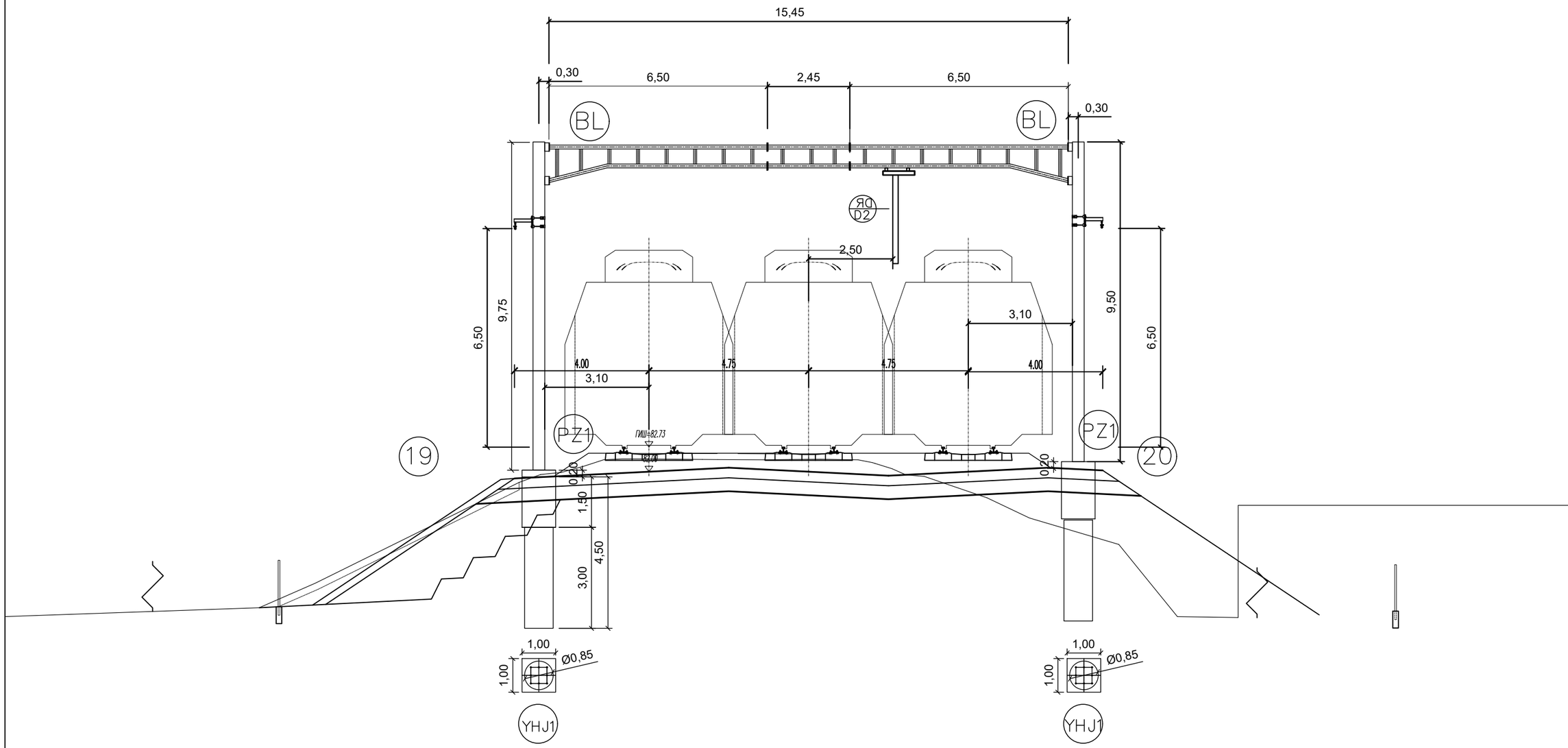

02		
01		
Број/Number	Датум / Date	Опис / Description

Ревизиони блок: / Revision block:

China Railway Design Corporation Serbia
Ogranak Beograd
Косте Рацина 16б; 11000 Београд; Србија

Инвеститор пројекта: / Investor:
" ИНФРАСТРУКТУРА ЖЕЛЕЗНИЦЕ СРБИЈЕ " А.Д.
/ " INFRASTRUCTURE RAILWAYS OF SERBIA " JSC
Немањина 6/IV, Београд / Nemanjina Street 6/IV, Belgrade

Наручилац пројекта: / Employer: China Railway International Corporation Ltd.
No.10 Fuxing Road,Haidian District,Beijing
P.R China, 100844

China Communication Construction Company Ltd. (CCCC)
No.85 Deshengmenwai Street,Xicheng District,Beijing
P.R China, 100088
Web site: www.ccccltd.cn

Објекат: /Structure:

ПРУГА БЕОГРАД - СУБОТИЦА - ДРЖАВНА ГРАНИЦА (КЕЛЕБИЈА)
ДЕОНИЦА ПРУГЕ НОВИ САД - СУБОТИЦА - ДРЖАВНА ГРАНИЦА (КЕЛЕБИЈА)

BELGRADE - SUBOTICA - STATE BORDER (KELEBIA) RAILWAY LINE
SECTION : NOVI SAD - SUBOTICA - STATE BORDER (KELEBIA)

Организациона јединица: ГРАЂЕВИНАРСТВО И САОБРАЋАЈ
/Organization unit: DEPARTMENT OF CIVIL AND TRANSPORTATION

Одговорни пројектант:
Responsible designer:
Милан Муждало, дипл.инж.ел.
лиценца број:/ license No.: 351G09508

Главни пројектант:/ Chief designer:
др Љиљана Милић Марковић, дипл.грађ.инж.

Унутрашња контрола:/ Internal control: Zhang Deyu,M.Sc.E.E
Сарадници:/ Associates: Zhang Qi,M.Sc.E.E

Руководилац организационе јединице:
Manager of organization unit:
Драгиша Поповић, дипл.инж.ел.

Део пројекта: / Part of Design:
4/1.1.1 **КОНТАКТНА МРЕЖА - СТАНИЦА НОВИ САД ПУТНИЧКА**
4/1.1.1 **Overhead contact system of station: Novi Sad Passenger**

Цртеж:/ Drawing: ПОПРЕЧНИ ПРЕСЕК ПОРТАЛА 19-20
PORTAL CROSS SECTION 19-20

Размера: Scale: -

Врста тех. док.: Type of tech. docum.	датум:/date:	Цртеж бр./Drawing No.:
ПГД / DCP	04.2021.	2020-001-ELE-4/1.1.1-Ц7.4.1

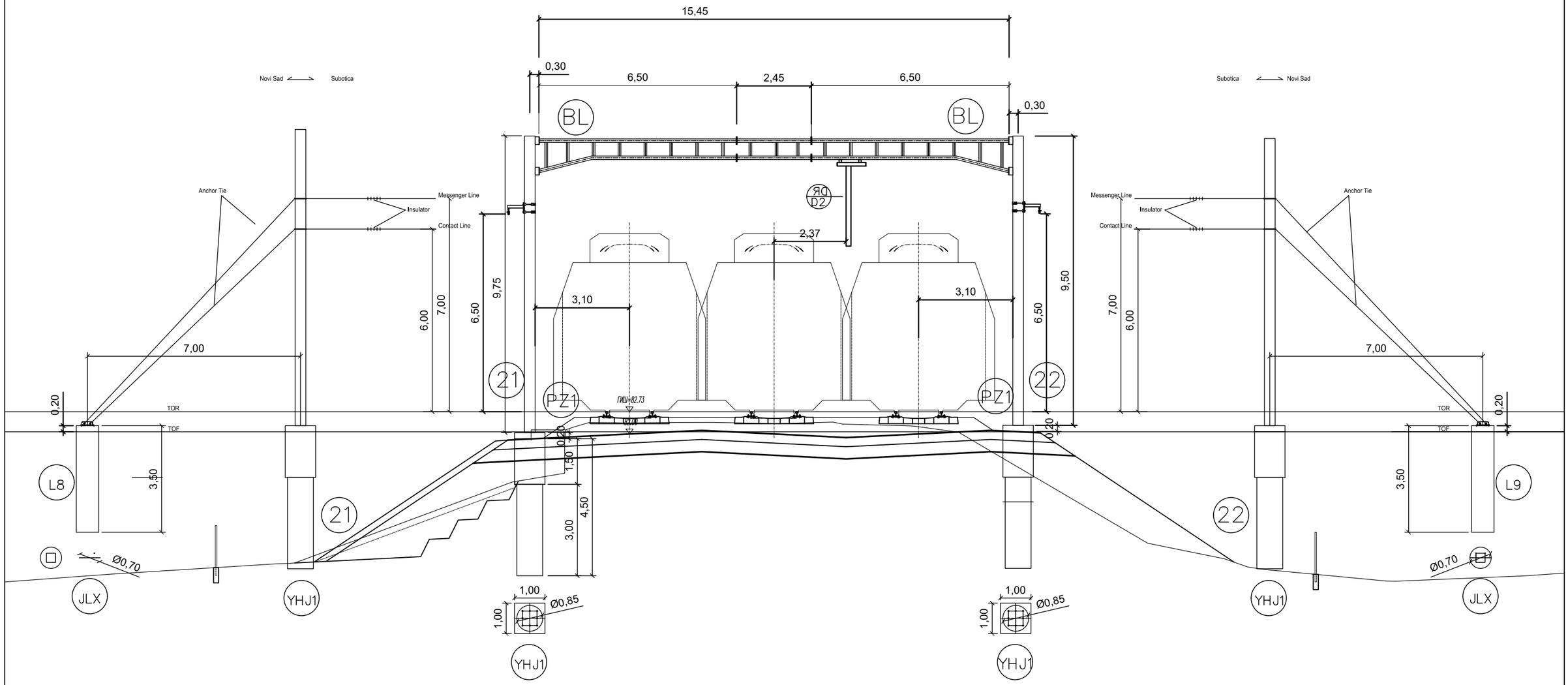

Организациона јединица: ГРАЂЕВИНАРСТВО И САОБРАЋАЈ
/Organization unit: DEPARTMENT OF CIVIL AND TRANSPORTATION

Број/Number	Датум / Date	Опис / Description
02		
01		

Ревизиони блок: / Revision block:

China Railway Design Corporation Serbia
Ogranak Beograd
Косте Рацина 16б; 11000 Београд; Србија

Инвеститор пројекта: / Investor:
" ИНФРАСТРУКТУРА ЖЕЛЕЗНИЦЕ СРБИЈЕ " А.Д.
/ " INFRASTRUCTURE RAILWAYS OF SERBIA " JSC
Немањина 6/IV, Београд / Nemanjina Street 6/IV, Belgrade

Наручилац пројекта: / Employer: China Railway International Corporation Ltd.
No.10 Fuxing Road,Haidian District,Beijing
P.R China, 100844

China Communication Construction Company Ltd. (CCCC)
No.85 Deshengmenwai Street,Xicheng District,Beijing
P.R China, 100088
Web site: www.ccccltd.cn

Објекат: /Structure:

ПРУГА БЕОГРАД - СУБОТИЦА - ДРЖАВНА ГРАНИЦА (КЕЛЕБИЈА)
ДЕОНИЦА ПРУГЕ НОВИ САД - СУБОТИЦА - ДРЖАВНА ГРАНИЦА (КЕЛЕБИЈА)

BELGRADE - SUBOTICA - STATE BORDER (KELEBIA) RAILWAY LINE
SECTION : NOVI SAD - SUBOTICA - STATE BORDER (KELEBIA)

Одговорни пројектант:
Responsible designer:
Милан Муждало, дипл.инж.ел.
лиценца број:/ license No.: 351G09508

Главни пројектант:/ Chief designer:
др Љиљана Милић Марковић, дипл.грађ.инж.

Унутрашња контрола:/ Internal control: Zhang Deyu,M.Sc.E.E

Сарадници:/ Associates: Zhang Qi,M.Sc.E.E

Руководилац организационе јединице:
Manager of organization unit:
Драгиша Поповић, дипл.инж.ел.

Део пројекта: / Part of Design:
4/1.1.1 **КОНТАКТНА МРЕЖА - СТАНИЦА НОВИ САД ПУТНИЧКА**
4/1.1.1 **Overhead contact system of station: Novi Sad Passenger**

Цртеж:/ Drawing:
ПОПРЕЧНИ ПРЕСЕК ПОРТАЛА 21-22
PORTAL CROSS SECTION 21-22

Размера: Scale: -

Врста тех. док.: Type of tech. docum.: ПГД / DCP

датум:/date: 04.2021.

Цртеж бр./Drawing No.: 2020-001-ELE-4/1.1.1-Ц7.4.1

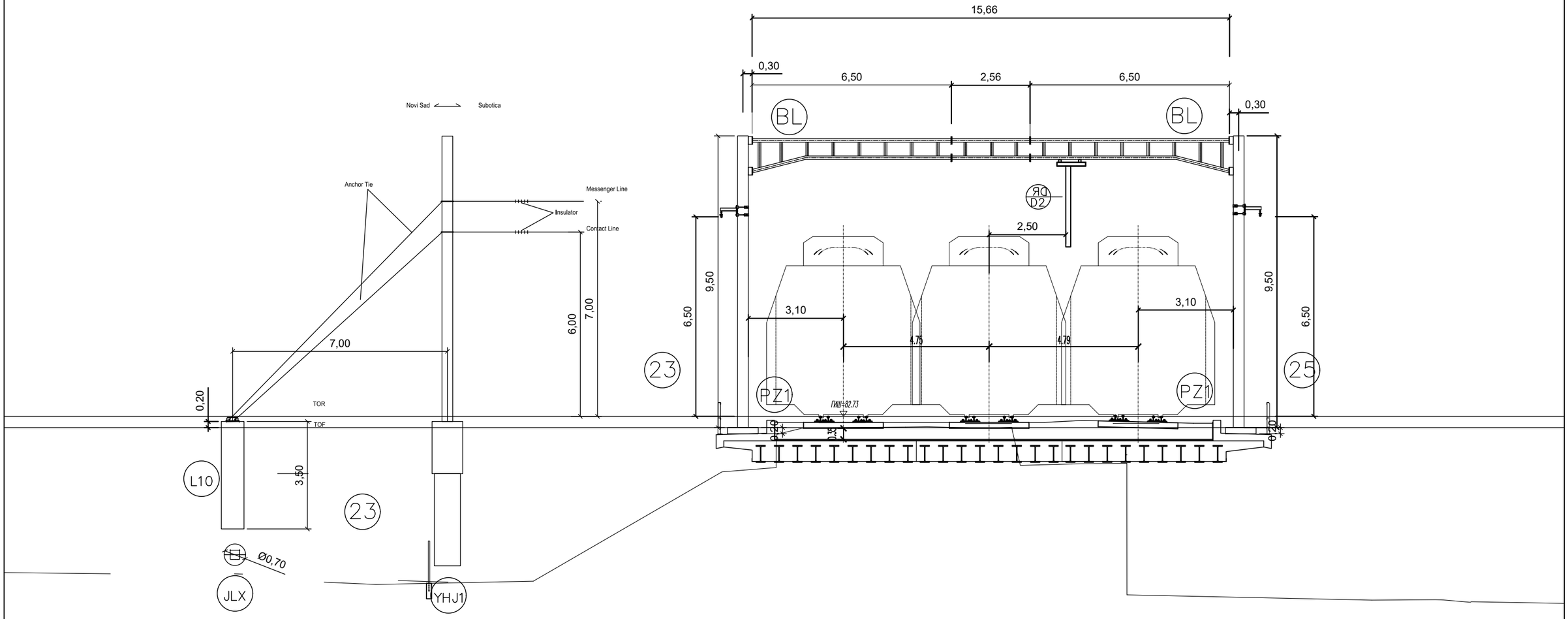

02		
01		
Број/Number	Датум / Date	Опис / Description

Ревизиони блок: / Revision block:

中国铁设 CRDC

China Railway Design Corporation Serbia
Ogranak Beograd
Косте Рацина 16б; 11000 Београд; Србија

Инвеститор пројекта: / Investor:
" ИНФРАСТРУКТУРА ЖЕЛЕЗНИЦЕ СРБИЈЕ " А.Д.
/ " INFRASTRUCTURE RAILWAYS OF SERBIA " JSC
Немањина 6/IV, Београд / Nemanjina Street 6/IV, Belgrade

Наручилац пројекта: / Employer: China Railway International Corporation Ltd.
中国铁路国际有限公司 CHINA RAILWAY International Co., Ltd.
No.10 Fuxing Road,Haidian District,Beijing P.R China, 100844

CHINA COMMUNICATIONS CONSTRUCTION COMPANY LIMITED
China Communication Construction Company Ltd. (CCCC)
No.85 Deshengmenwai Street,Xicheng District,Beijing P.R China, 100088
Web site: www.ccccltd.cn

Објекат: /Structure:
ПРУГА БЕОГРАД - СУБОТИЦА - ДРЖАВНА ГРАНИЦА (КЕЛЕБИЈА)
ДЕОНИЦА ПРУГЕ НОВИ САД - СУБОТИЦА - ДРЖАВНА ГРАНИЦА (КЕЛЕБИЈА)
BELGRADE - SUBOTICA - STATE BORDER (KELEBIA) RAILWAY LINE
SECTION : NOVI SAD - SUBOTICA - STATE BORDER (KELEBIA)

Организациона јединица: ГРАЂЕВИНАРСТВО И САОБРАЋАЈ
/Organization unit: DEPARTMENT OF CIVIL AND TRANSPORTATION

Одговорни пројектант:
Responsible designer:
Милан Муждало, дипл.инж.ел.
лиценца број:/ license No.: 351G09508

Главни пројектант:/ Chief designer:
др Љиљана Милић Марковић, дипл.грађ.инж.

Унутрашња контрола:/ Internal control: Zhang Deyu,M.Sc.E.E
Сарадници:/ Associates: Zhang Qi,M.Sc.E.E

Руководилац организационе јединице:
Manager of organization unit:
Драгиша Поповић, дипл.инж.ел.

Део пројекта: / Part of Design:
4/1.1.1 **КОНТАКТНА МРЕЖА - СТАНИЦА НОВИ САД ПУТНИЧКА**
4/1.1.1 **Overhead contact system of station: Novi Sad Passenger**

Цртеж:/ Drawing: ПОПРЕЧНИ ПРЕСЕК ПОРТАЛА 23-25
PORTAL CROSS SECTION 23-25

Размера: Scale: -

Врста тех. док.: Type of tech. docum. ПГД / DCP

датум:/date: 04.2021.

Цртеж бр./Drawing No.: 2020-001-ELE-4/1.1.1-Ц7.4.1

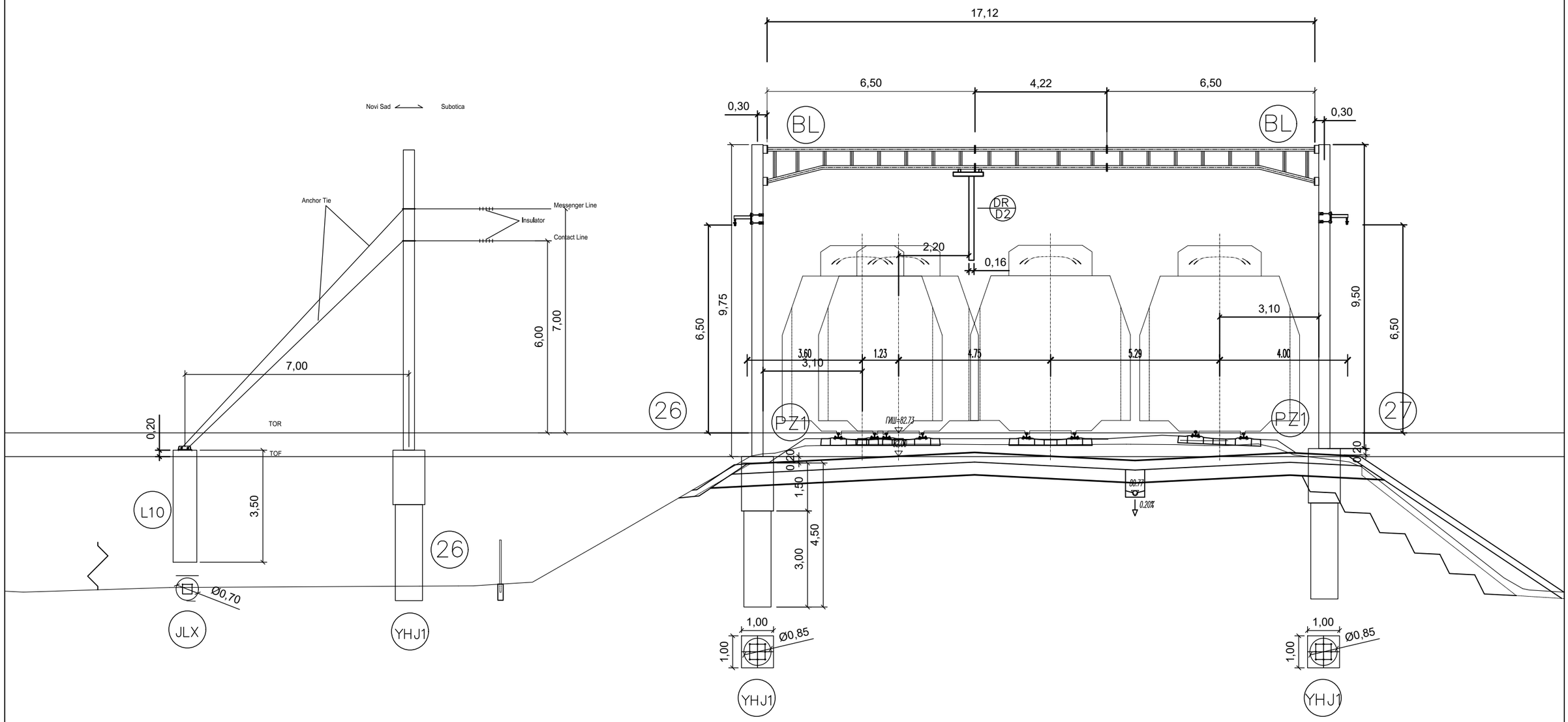

Број/Number	Датум / Date	Опис / Description
02		
01		

Ревизиони блок: / Revision block:

China Railway Design Corporation Serbia
Ogranak Beograd
Косте Рацина 16б; 11000 Београд; Србија

Инвеститор пројекта: / Investor:
" ИНФРАСТРУКТУРА ЖЕЛЕЗНИЦЕ СРБИЈЕ " А.Д.
/ " INFRASTRUCTURE RAILWAYS OF SERBIA " JSC
Немањина 6/IV, Београд / Nemanjina Street 6/IV, Belgrade

Наручилац пројекта: / Employer: China Railway International Corporation Ltd.
No.10 Fuxing Road,Haidian District,Beijing
P.R China, 100844

China Communication Construction Company Ltd. (CCCC)
No.85 Deshengmenwai Street,Xicheng District,Beijing
P.R China, 100088
Web site: www.ccccltd.cn

Објекат: /Structure:

ПРУГА БЕОГРАД - СУБОТИЦА - ДРЖАВНА ГРАНИЦА (КЕЛЕБИЈА)
ДЕОНИЦА ПРУГЕ НОВИ САД - СУБОТИЦА - ДРЖАВНА ГРАНИЦА (КЕЛЕБИЈА)

BELGRADE - SUBOTICA - STATE BORDER (KELEBIA) RAILWAY LINE
SECTION : NOVI SAD - SUBOTICA - STATE BORDER (KELEBIA)

Организациона јединица: ГРАЂЕВИНАРСТВО И САОБРАЋАЈ
/Organization unit: DEPARTMENT OF CIVIL AND TRANSPORTATION

Одговорни пројектант:
Responsible designer:
Милан Муждало, дипл.инж.ел.
лиценца број:/ license No.: 351G09508

Главни пројектант:/ Chief designer:
др Љиљана Милић Марковић, дипл.грађ.инж.

Унутрашња контрола:/ Internal control: Zhang Deyu,M.Sc.E.E
Сарадници:/ Associates: Zhang Qi,M.Sc.E.E

Руководилац организационе јединице:
Manager of organization unit:
Драгиша Поповић, дипл.инж.ел.

Део пројекта: / Part of Design:
4/1.1.1 **КОНТАКТНА МРЕЖА - СТАНИЦА НОВИ САД ПУТНИЧКА**
4/1.1.1 **Overhead contact system of station: Novi Sad Passenger**

Цртеж:/ Drawing: ПОПРЕЧНИ ПРЕСЕК ПОРТАЛА 26-27
PORTAL CROSS SECTION 26-27

Размера: Scale: -

Врста тех. док.: Type of tech. docum.	датум:/date:	Цртеж бр./Drawing No.:
ПГД / DCP	04.2021.	2020-001-ELE-4/1.1.1-Ц7.4.1

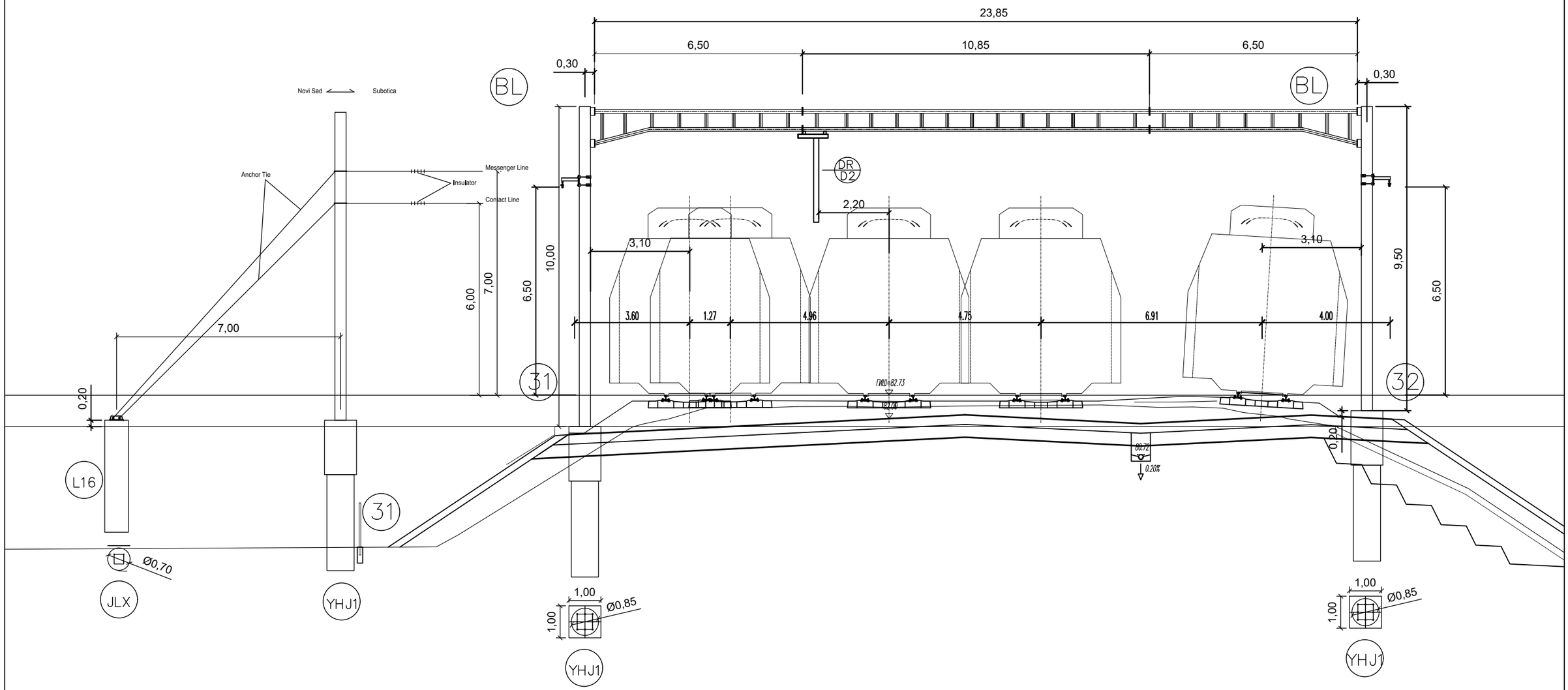

Број/Number	Датум / Date	Опис / Description
02		
01		

Ревизиони блок: / Revision block:

中国铁设 CRDC

China Railway Design Corporation Serbia
Ogranak Beograd
Косте Рацина 16б; 11000 Београд; Србија

Инвеститор пројекта: / Investor:
" ИНФРАСТРУКТУРА ЖЕЛЕЗНИЦЕ СРБИЈЕ " А.Д.
/ " INFRASTRUCTURE RAILWAYS OF SERBIA " JSC
Немањина 6/IV, Београд / Nemanjina Street 6/IV, Belgrade

Наручилац пројекта: / Employer: China Railway International Corporation Ltd.
No.10 Fuxing Road,Haidian District,Beijing
P.R China, 100844

China Communication Construction Company Ltd. (CCCC)
No.85 Deshengmenwai Street,Xicheng District,Beijing
P.R China, 100088
Web site: www.ccccltd.cn

Објекат: /Structure:

ПРУГА БЕОГРАД - СУБОТИЦА - ДРЖАВНА ГРАНИЦА (КЕЛЕБИЈА)
ДЕОНИЦА ПРУГЕ НОВИ САД - СУБОТИЦА - ДРЖАВНА ГРАНИЦА (КЕЛЕБИЈА)

BELGRADE - SUBOTICA - STATE BORDER (KELEBIA) RAILWAY LINE
SECTION : NOVI SAD - SUBOTICA - STATE BORDER (KELEBIA)

Организациона јединица: ГРАЂЕВИНАРСТВО И САОБРАЋАЈ
/Organization unit: DEPARTMENT OF CIVIL AND TRANSPORTATION

Одговорни пројектант:
Responsible designer:
Милан Муждало, дипл.инж.ел.
лиценца број:/ license No.: 351G09508

Главни пројектант:/ Chief designer:
др Љиљана Милић Марковић, дипл.грађ.инж.

Унутрашња контрола:/ Internal control:
Zhang Deyu,M.Sc.E.E

Сарадници:/ Associates:
Zhang Qi,M.Sc.E.E

Руководилац организационе јединице:
Manager of organization unit:
Драгиша Поповић, дипл.инж.ел.

Део пројекта: / Part of Design:
4/1.1.1 **КОНТАКТНА МРЕЖА - СТАНИЦА НОВИ САД ПУТНИЧКА**
4/1.1.1 **Overhead contact system of station: Novi Sad Passenger**

Цртеж:/ Drawing:
ПОПРЕЧНИ ПРЕСЕК ПОРТАЛА 26-27
PORTAL CROSS SECTION 26-27

Размера: Scale: -

Врста тех. док.: Type of tech. docum.: ПГД / DCP

датум:/date: 04.2021.

Цртеж бр./Drawing No.: 2020-001-ELE-4/1.1.1-Ц7.4.1

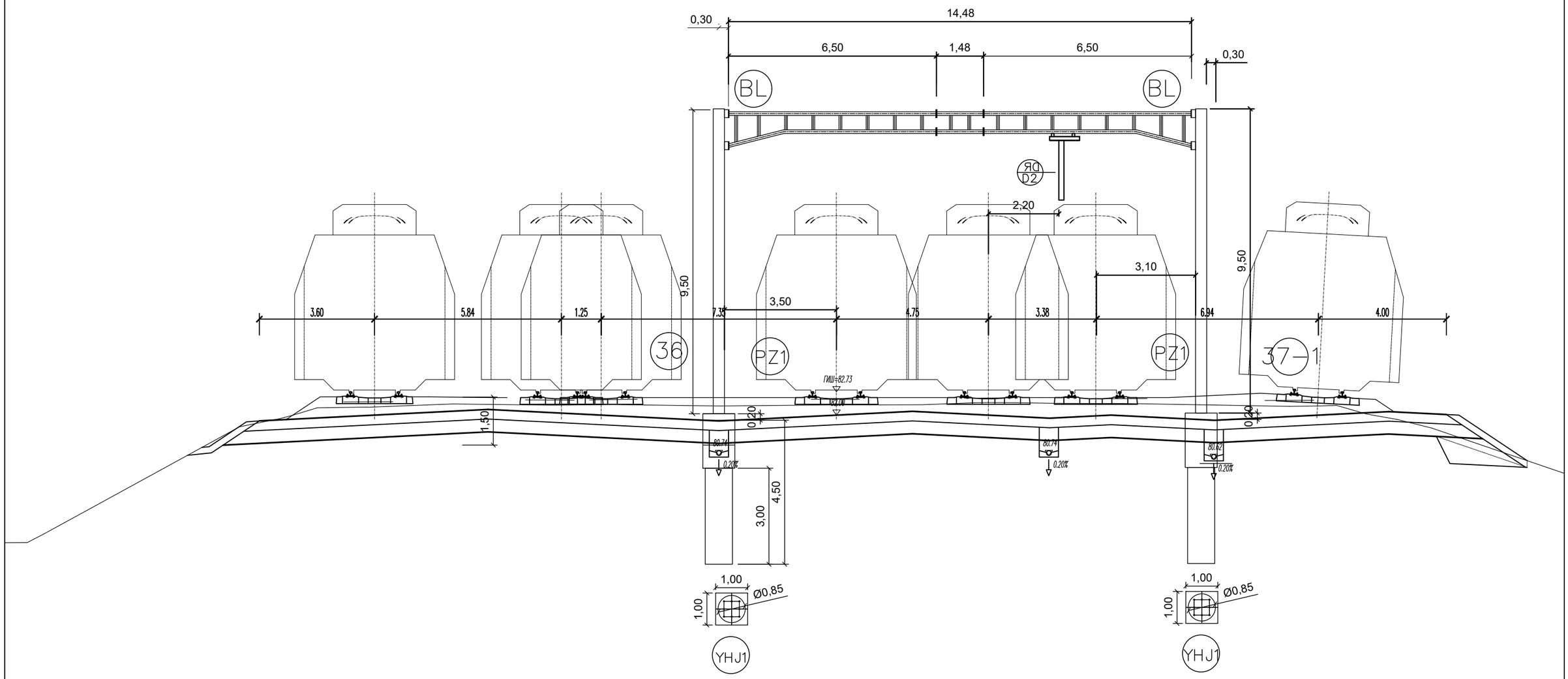

02		
01		
Број/Number	Датум / Date	Опис / Description

Ревизиони блок: / Revision block:

中国铁设 CRDC

China Railway Design Corporation Serbia
Ogranak Beograd
Косте Рацина 16б; 11000 Београд; Србија

Инвеститор пројекта: / Investor:
" ИНФРАСТРУКТУРА ЖЕЛЕЗНИЦЕ СРБИЈЕ " А.Д.
/ " INFRASTRUCTURE RAILWAYS OF SERBIA " JSC
Немањина 6/IV, Београд / Nemanjina Street 6/IV, Belgrade

Наручилац пројекта: / Employer: China Railway International Corporation Ltd.
No.10 Fuxing Road,Haidian District,Beijing
P.R China, 100844

China Communication Construction Company Ltd. (CCCC)
No.85 Deshengmenwai Street,Xicheng District,Beijing
P.R China, 100088
Web site: www.ccccltd.cn

Објекат: /Structure:

ПРУГА БЕОГРАД - СУБОТИЦА - ДРЖАВНА ГРАНИЦА (КЕЛЕБИЈА)
ДЕОНИЦА ПРУГЕ НОВИ САД - СУБОТИЦА - ДРЖАВНА ГРАНИЦА (КЕЛЕБИЈА)

BELGRADE - SUBOTICA - STATE BORDER (KELEBIA) RAILWAY LINE
SECTION : NOVI SAD - SUBOTICA - STATE BORDER (KELEBIA)

Организациона јединица: ГРАЂЕВИНАРСТВО И САОБРАЋАЈ
/Organization unit: DEPARTMENT OF CIVIL AND TRANSPORTATION

Одговорни пројектант:
Responsible designer:
Милан Муждало, дипл.инж.ел.
лиценца број:/ license No.: 351G09508

Главни пројектант:/ Chief designer:
др Љиљана Милић Марковић, дипл.грађ.инж.

Унутрашња контрола:/ Internal control: Zhang Deyu,M.Sc.E.E

Сарадници:/ Associates: Zhang Qi,M.Sc.E.E

Руководилац организационе јединице:
Manager of organization unit:
Драгиша Поповић, дипл.инж.ел.

Део пројекта: / Part of Design:
4/1.1.1 **КОНТАКТНА МРЕЖА - СТАНИЦА НОВИ САД ПУТНИЧКА**
4/1.1.1 **Overhead contact system of station: Novi Sad Passenger**

Цртеж:/ Drawing: ПОПРЕЧНИ ПРЕСЕК ПОРТАЛА 36-37
PORTAL CROSS SECTION 36-37

Размера: Scale: -

Врста тех. док.: Type of tech. docum. ПГД / DCP

датум:/date: 04.2021.

Цртеж бр./Drawing No.: 2020-001-ELE-4/1.1.1-Ц7.4.1

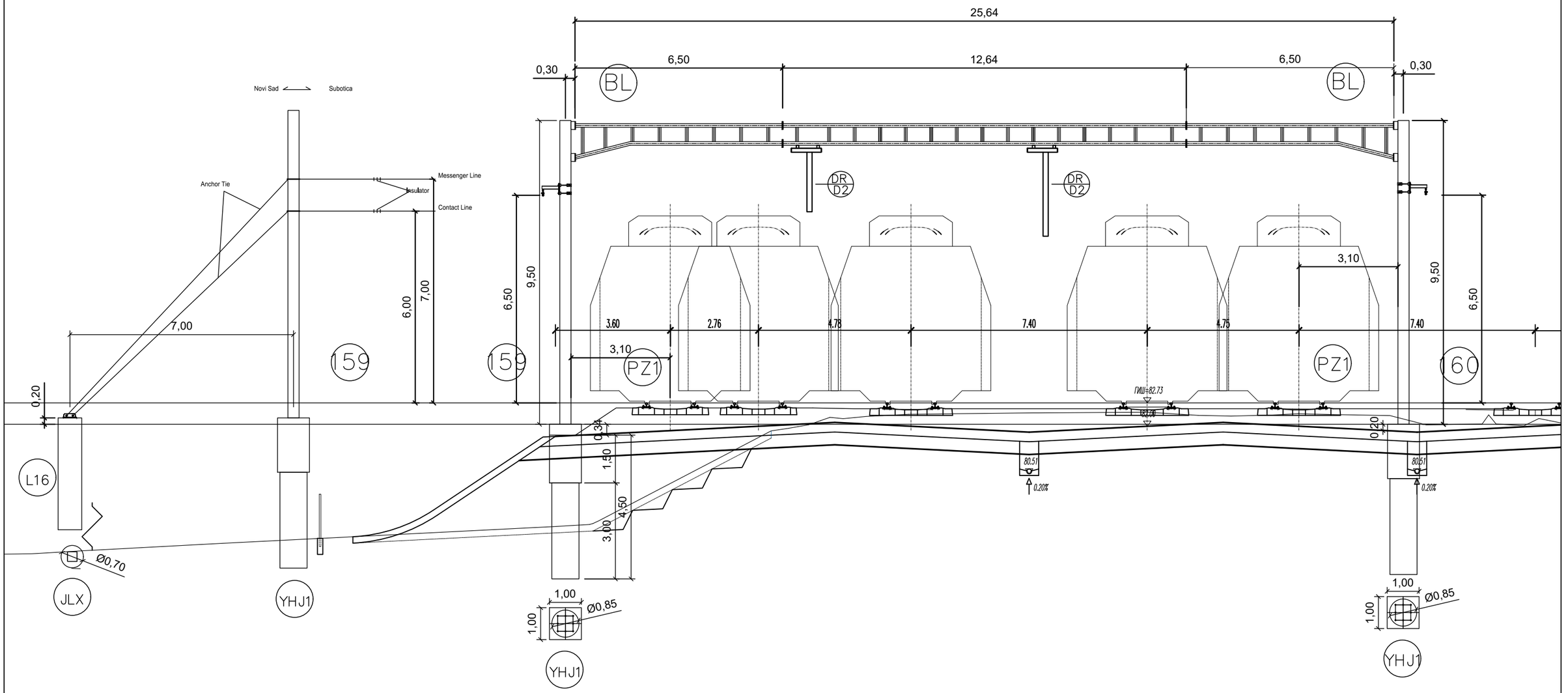

02		
01		
Број/Number	Датум / Date	Опис / Description

Ревизиони блок: / Revision block:

China Railway Design Corporation Serbia
Ogranak Beograd
Косте Рацина 16б; 11000 Београд; Србија

Инвеститор пројекта: / Investor:
" ИНФРАСТРУКТУРА ЖЕЛЕЗНИЦЕ СРБИЈЕ " А.Д.
/ " INFRASTRUCTURE RAILWAYS OF SERBIA " JSC
Немањина 6/IV, Београд / Nemanjina Street 6/IV, Belgrade

Наручилац пројекта: / Employer: China Railway International Corporation Ltd.
No.10 Fuxing Road,Haidian District,Beijing
P.R China, 100844

China Communication Construction Company Ltd. (CCCC)
No.85 Deshengmenwai Street,Xicheng District,Beijing
P.R China, 100088
Web site: www.ccccltd.cn

Објекат: /Structure:

ПРУГА БЕОГРАД - СУБОТИЦА - ДРЖАВНА ГРАНИЦА (КЕЛЕБИЈА)
ДЕОНИЦА ПРУГЕ НОВИ САД - СУБОТИЦА - ДРЖАВНА ГРАНИЦА (КЕЛЕБИЈА)

BELGRADE - SUBOTICA - STATE BORDER (KELEBIA) RAILWAY LINE
SECTION : NOVI SAD - SUBOTICA - STATE BORDER (KELEBIA)

Организациона јединица: ГРАЂЕВИНАРСТВО И САОБРАЋАЈ
/Organization unit: DEPARTMENT OF CIVIL AND TRANSPORTATION

Одговорни пројектант:
Responsible designer:
Милан Муждало, дипл.инж.ел.
лиценца број:/ license No.: 351G09508

Главни пројектант:/ Chief designer:
др Љиљана Милић Марковић, дипл.грађ.инж.

Унутрашња контрола:/ Internal control:
Zhang Deyu,M.Sc.E.E

Сарадници:/ Associates:
Zhang Qi,M.Sc.E.E

Руководилац организационе јединице:
Manager of organization unit:
Драгиша Поповић, дипл.инж.ел.

Део пројекта: / Part of Design:
4/1.1.1 **КОНТАКТНА МРЕЖА - СТАНИЦА НОВИ САД ПУТНИЧКА**
4/1.1.1 **Overhead contact system of station: Novi Sad Passenger**

Цртеж:/ Drawing:
ПОПРЕЧНИ ПРЕСЕК ПОРТАЛА 36-37
PORTAL CROSS SECTION 36-37

Размера: Scale: -

Врста тех. док.: Type of tech. docum.: ПГД / DCP

датум:/date: 04.2021.

Цртеж бр./Drawing No.: 2020-001-ELE-4/1.1.1-Ц7.4.1

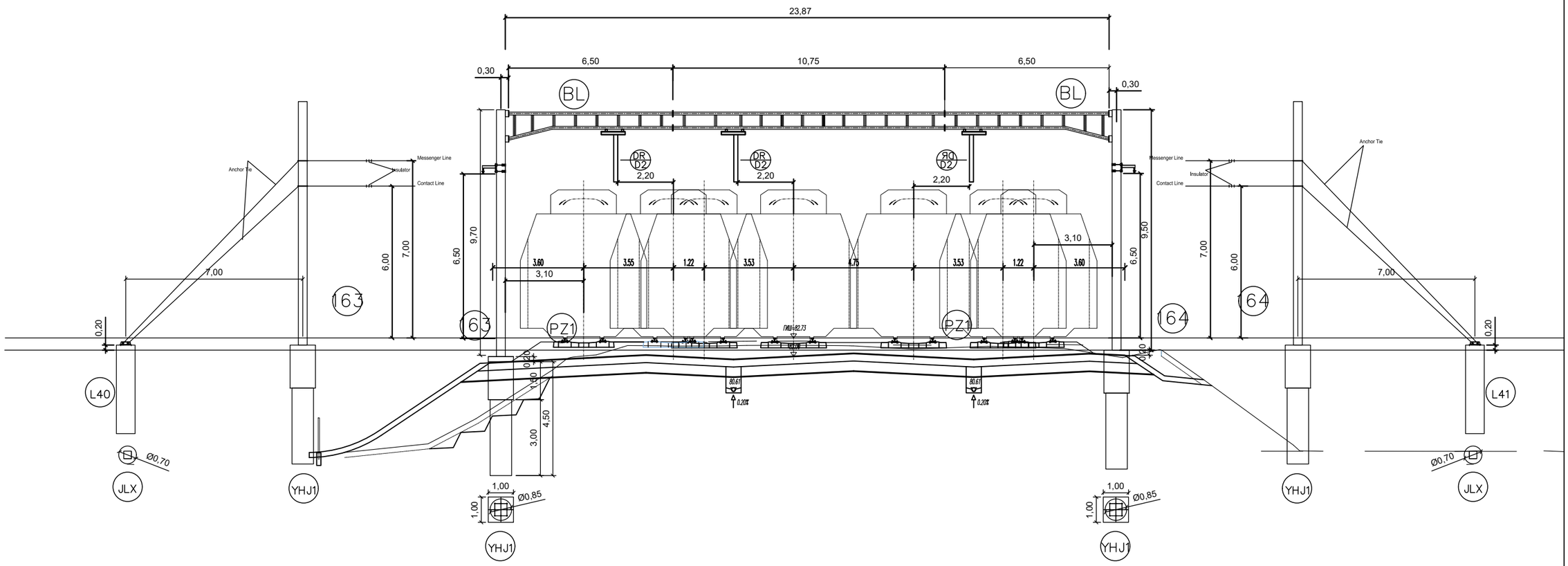

02		
01		
Број/Number	Датум / Date	Опис / Description

Ревизиони блок: / Revision block:

China Railway Design Corporation Serbia
Ogranak Beograd
Косте Рацина 16б; 11000 Београд; Србија

Инвеститор пројекта: / Investor:
" ИНФРАСТРУКТУРА ЖЕЛЕЗНИЦЕ СРБИЈЕ " А.Д.
/ " INFRASTRUCTURE RAILWAYS OF SERBIA " JSC
Немањина 6/IV, Београд / Nemanjina Street 6/IV, Belgrade

Наручилац пројекта: / Employer: China Railway International Corporation Ltd.
No.10 Fuxing Road,Haidian District,Beijing
P.R China, 100844

China Communication Construction Company Ltd. (CCCC)
No.85 Deshengmenwai Street,Xicheng District,Beijing
P.R China, 100088
Web site: www.ccccltd.cn

Објекат: /Structure:

ПРУГА БЕОГРАД - СУБОТИЦА - ДРЖАВНА ГРАНИЦА (КЕЛЕБИЈА)
ДЕОНИЦА ПРУГЕ НОВИ САД - СУБОТИЦА - ДРЖАВНА ГРАНИЦА (КЕЛЕБИЈА)

BELGRADE - SUBOTICA - STATE BORDER (KELEBIA) RAILWAY LINE
SECTION : NOVI SAD - SUBOTICA - STATE BORDER (KELEBIA)

Организациона јединица: ГРАЂЕВИНАРСТВО И САОБРАЋАЈ
/Organization unit: DEPARTMENT OF CIVIL AND TRANSPORTATION

Одговорни пројектант:
Responsible designer:
Милан Муждало, дипл.инж.ел.
лиценца број:/ license No.: 351G09508

Главни пројектант:/ Chief designer:
др Љиљана Милић Марковић, дипл.грађ.инж.

Унутрашња контрола:/ Internal control:
Zhang Deyu,M.Sc.E.E

Сарадници/ Associates:
Zhang Qi,M.Sc.E.E

Руководилац организационе јединице:
Manager of organization unit:
Драгиша Поповић, дипл.инж.ел.

Део пројекта: / Part of Design:
4/1.1.1 **КОНТАКТНА МРЕЖА - СТАНИЦА НОВИ САД ПУТНИЧКА**
4/1.1.1 **Overhead contact system of station: Novi Sad Passenger**

Цртеж:/ Drawing:
ПОПРЕЧНИ ПРЕСЕК ПОРТАЛА 36-37
PORTAL CROSS SECTION 36-37

Размера: Scale: -

Врста тех. док.: Type of tech. docum.: ПГД / DCP

датум:/date: 04.2021.

Цртеж бр./Drawing No.: 2020-001-ELE-4/1.1.1-Ц7.4.1

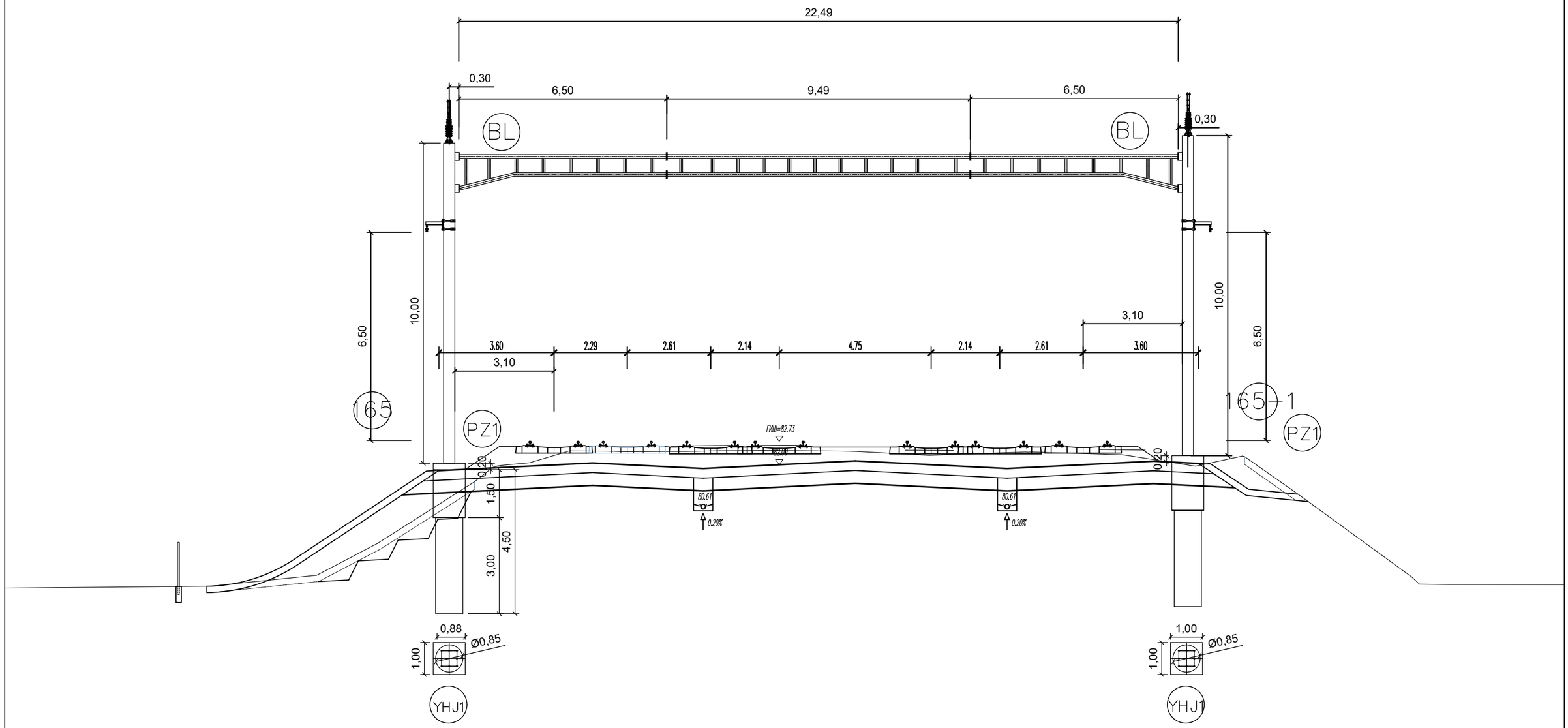

02		
01		
Број/Number	Датум / Date	Опис / Description

Ревизиони блок: / Revision block:

China Railway Design Corporation Serbia
Ogranak Beograd
Косте Рацина 16б; 11000 Београд; Србија

Инвеститор пројекта: / Investor:
" ИНФРАСТРУКТУРА ЖЕЛЕЗНИЦЕ СРБИЈЕ " А.Д.
/ " INFRASTRUCTURE RAILWAYS OF SERBIA " JSC
Немањина 6/IV, Београд / Nemanjina Street 6/IV, Belgrade

Наручилац пројекта: / Employer: China Railway International Corporation Ltd.
No.10 Fuxing Road,Haidian District,Beijing
P.R China, 100844

China Communication Construction Company Ltd. (CCCC)
No.85 Deshengmenwai Street,Xicheng District,Beijing
P.R China, 100088
Web site: www.ccccltd.cn

Објекат: /Structure:

ПРУГА БЕОГРАД - СУБОТИЦА - ДРЖАВНА ГРАНИЦА (КЕЛЕБИЈА)
ДЕОНИЦА ПРУГЕ НОВИ САД - СУБОТИЦА - ДРЖАВНА ГРАНИЦА (КЕЛЕБИЈА)

BELGRADE - SUBOTICA - STATE BORDER (KELEBIA) RAILWAY LINE
SECTION : NOVI SAD - SUBOTICA - STATE BORDER (KELEBIA)

Организациона јединица: ГРАЂЕВИНАРСТВО И САОБРАЋАЈ
/Organization unit: DEPARTMENT OF CIVIL AND TRANSPORTATION

Одговорни пројектант:
Responsible designer:
Милан Муждало, дипл.инж.ел.
лиценца број:/ license No.: 351G09508

Главни пројектант:/ Chief designer:
др Љиљана Милић Марковић, дипл.грађ.инж.

Унутрашња контрола:/ Internal control:
Zhang Deyu,M.Sc.E.E

Сарадници:/ Associates:
Zhang Qi,M.Sc.E.E

Руководилац организационе јединице:
Manager of organization unit:
Драгиша Поповић, дипл.инж.ел.

Део пројекта: / Part of Design:
4/1.1.1 **КОНТАКТНА МРЕЖА - СТАНИЦА НОВИ САД ПУТНИЧКА**
4/1.1.1 **Overhead contact system of station: Novi Sad Passenger**

Цртеж:/ Drawing:
ПОПРЕЧНИ ПРЕСЕК ПОРТАЛА 165-165-1
PORTAL CROSS SECTION 165-165-1

Размера: / Scale: -

Врста тех. док.: / Type of tech. docum.: ПГД / DCP

датум:/date: 04.2021.

Цртеж бр./Drawing No.: 2020-001-ELE-4/1.1.1-Ц7.4.1

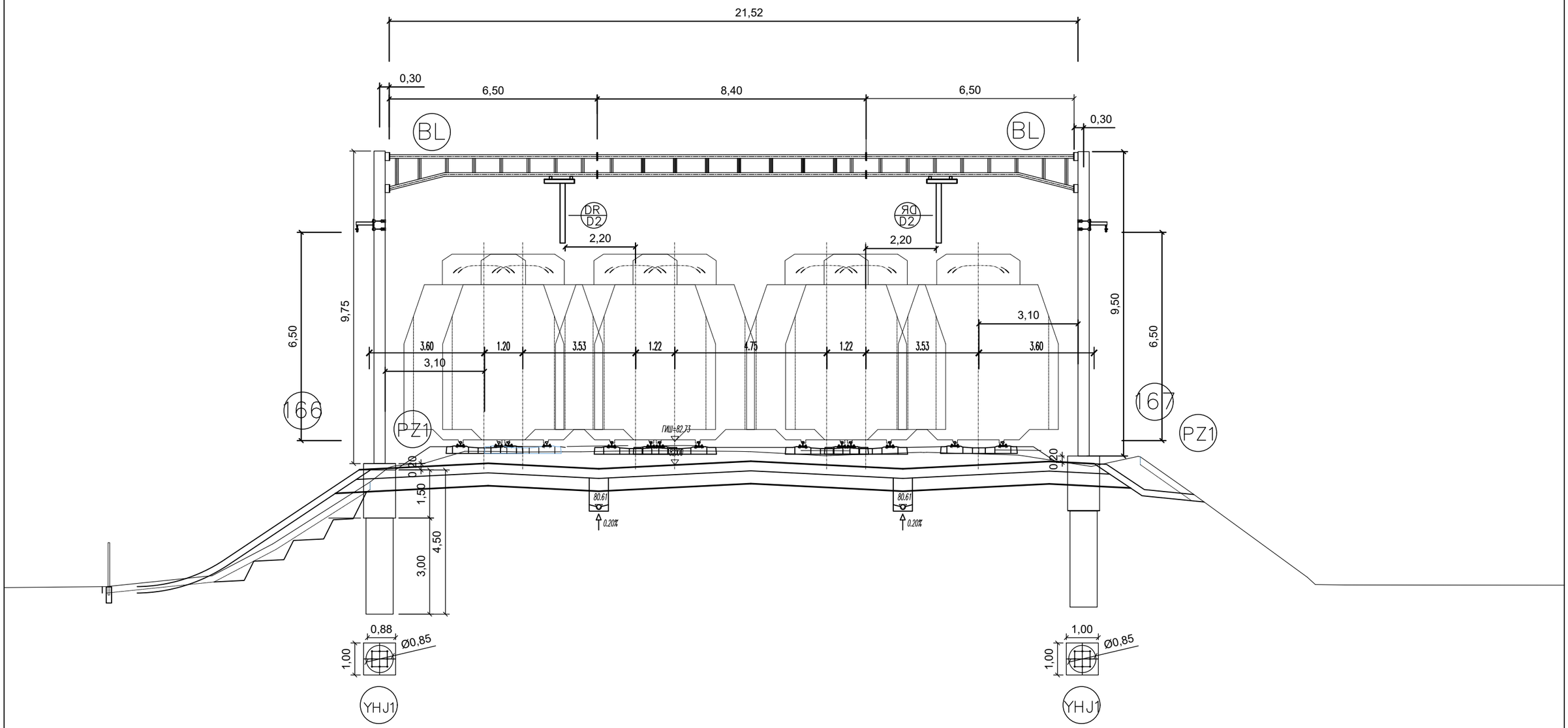

02		
01		
Број/Number	Датум / Date	Опис / Description

Ревизиони блок: / Revision block:

China Railway Design Corporation Serbia
Ogranak Beograd
Косте Рацина 16б; 11000 Београд; Србија

Инвеститор пројекта: / Investor:
" ИНФРАСТРУКТУРА ЖЕЛЕЗНИЦЕ СРБИЈЕ " А.Д.
/ " INFRASTRUCTURE RAILWAYS OF SERBIA " JSC
Немањина 6/IV, Београд / Nemanjina Street 6/IV, Belgrade

Наручилац пројекта: / Employer: China Railway International Corporation Ltd.
No.10 Fuxing Road,Haidian District,Beijing
P.R China, 100844

China Communication Construction Company Ltd. (CCCC)
No.85 Deshengmenwai Street,Xicheng District,Beijing
P.R China, 100088
Web site: www.ccccltd.cn

Објекат: /Structure:

ПРУГА БЕОГРАД - СУБОТИЦА - ДРЖАВНА ГРАНИЦА (КЕЛЕБИЈА)
ДЕОНИЦА ПРУГЕ НОВИ САД - СУБОТИЦА - ДРЖАВНА ГРАНИЦА (КЕЛЕБИЈА)

BELGRADE - SUBOTICA - STATE BORDER (KELEBIA) RAILWAY LINE
SECTION : NOVI SAD - SUBOTICA - STATE BORDER (KELEBIA)

Организациона јединица: ГРАЂЕВИНАРСТВО И САОБРАЋАЈ
/Organization unit: DEPARTMENT OF CIVIL AND TRANSPORTATION

Одговорни пројектант:
Responsible designer:
Милан Муждало, дипл.инж.ел.
лиценца број:/ license No.: 351G09508

Главни пројектант:/ Chief designer:
др Љиљана Милић Марковић, дипл.грађ.инж.

Унутрашња контрола:/ Internal control:
Zhang Deyu,M.Sc.E.E

Сарадници:/ Associates:
Zhang Qi,M.Sc.E.E

Руководилац организационе јединице:
Manager of organization unit:
Драгиша Поповић, дипл.инж.ел.

Део пројекта: / Part of Design:
4/1.1.1 **КОНТАКТНА МРЕЖА - СТАНИЦА НОВИ САД ПУТНИЧКА**
4/1.1.1 **Overhead contact system of station: Novi Sad Passenger**

Цртеж:/ Drawing: ПОПРЕЧНИ ПРЕСЕК ПОРТАЛА 166-167 / PORTAL CROSS SECTION 166-167

Размера: Scale: -

Врста тех. док.: Type of tech. docum.: ПГД / DCP

датум:/date: 04.2021.

Цртеж бр./Drawing No.: 2020-001-ELE-4/1.1.1-Ц7.4.1

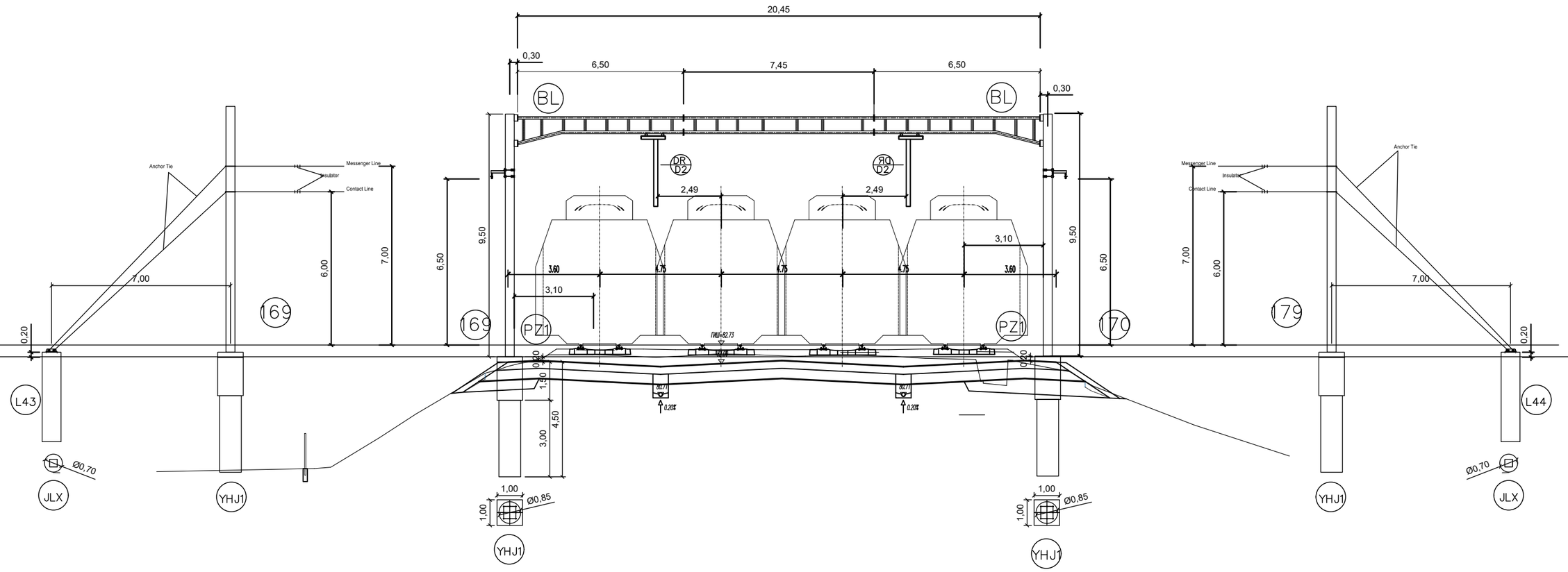

Број/Number	Датум / Date	Опис / Description
02		
01		

Ревизиони блок: / Revision block:

China Railway Design Corporation Serbia
Ogranak Beograd
Косте Рацина 16б; 11000 Београд; Србија

Инвеститор пројекта: / Investor:
" ИНФРАСТРУКТУРА ЖЕЛЕЗНИЦЕ СРБИЈЕ " А.Д.
/ " INFRASTRUCTURE RAILWAYS OF SERBIA " JSC
Немањина 6/IV, Београд / Nemanjina Street 6/IV, Belgrade

Наручилац пројекта: / Employer: China Railway International Corporation Ltd.
No.10 Fuxing Road,Haidian District,Beijing
P.R China, 100844

China Communication Construction Company Ltd. (CCCC)
No.85 Deshengmenwai Street,Xicheng District,Beijing
P.R China, 100088
Web site: www.ccccltd.cn

Објекат: /Structure:
ПРУГА БЕОГРАД - СУБОТИЦА - ДРЖАВНА ГРАНИЦА (КЕЛЕБИЈА)
ДЕОНИЦА ПРУГЕ НОВИ САД - СУБОТИЦА - ДРЖАВНА ГРАНИЦА (КЕЛЕБИЈА)
BELGRADE - SUBOTICA - STATE BORDER (KELEBIA) RAILWAY LINE
SECTION : NOVI SAD - SUBOTICA - STATE BORDER (KELEBIA)

Организациона јединица: ГРАЂЕВИНАРСТВО И САОБРАЋАЈ
/Organization unit: DEPARTMENT OF CIVIL AND TRANSPORTATION

Одговорни пројектант:
Responsible designer:
Милан Муждало, дипл.инж.ел.
лиценца број:/ license No.: 351G09508

Главни пројектант:/ Chief designer:
др Љиљана Милић Марковић, дипл.грађ.инж.

Унутрашња контрола:/ Internal control:
Zhang Deyu,M.Sc.E.E

Сарадници:/ Associates:
Zhang Qi,M.Sc.E.E

Руководилац организационе јединице:
Manager of organization unit:
Драгиша Поповић, дипл.инж.ел.

Део пројекта: / Part of Design:
4/1.1.1 **КОНТАКТНА МРЕЖА - СТАНИЦА НОВИ САД ПУТНИЧКА**
4/1.1.1 **Overhead contact system of station: Novi Sad Passenger**

Цртеж:/ Drawing: ПОПРЕЧНИ ПРЕСЕК ПОРТАЛА 169-170
PORTAL CROSS SECTION 169-170

Размера: Scale: -

Врста тех. док.: Type of tech. docum.: ПГД / DCP

датум:/date: 04.2021.

Цртеж бр./Drawing No.: 2020-001-ELE-4/1.1.1-Ц7.4.1

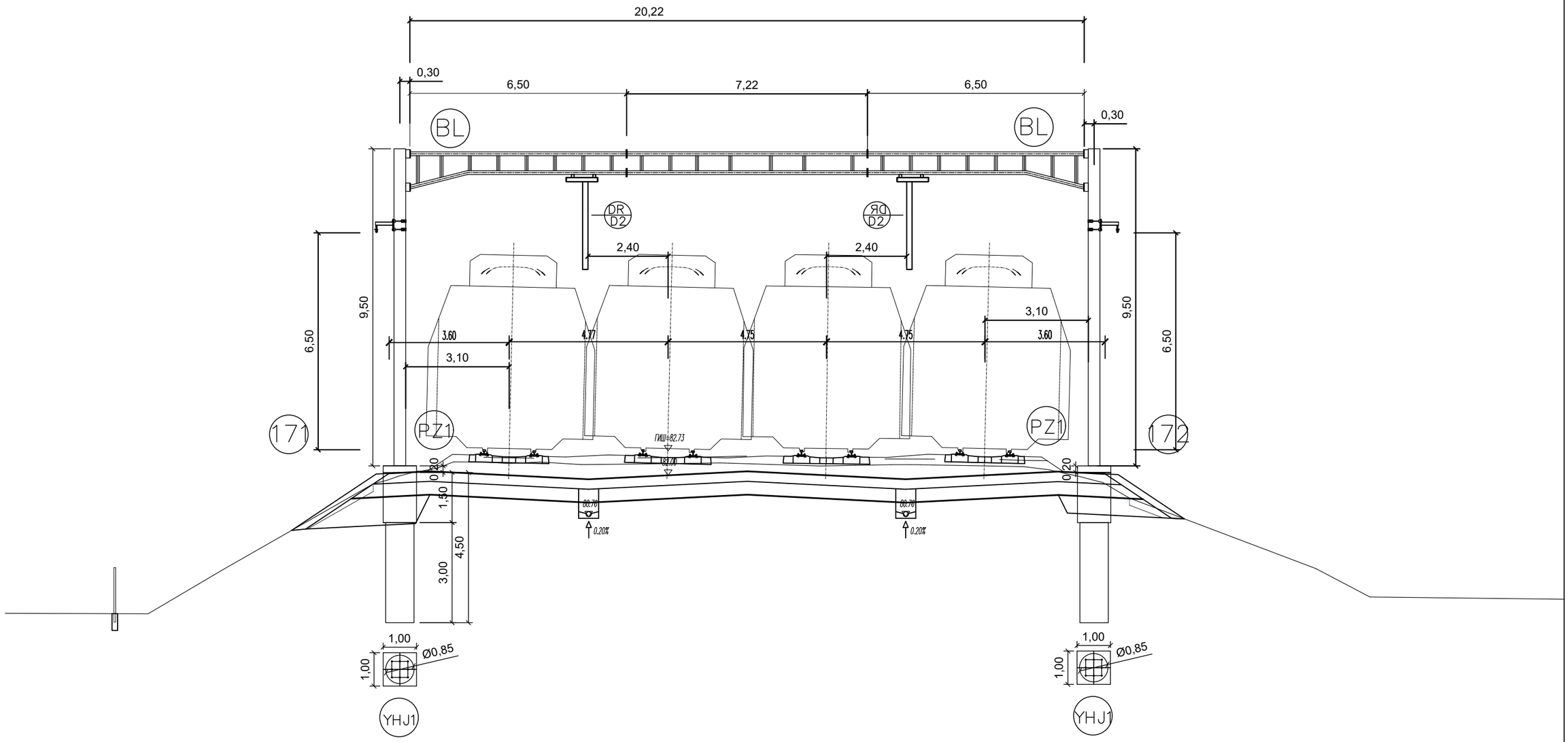

Број/Number	Датум / Date	Опис / Description
02		
01		

Ревизиони блок: / Revision block:

中国铁设 CRDC

China Railway Design Corporation Serbia
Ogranak Beograd
Косте Рацина 16б; 11000 Београд; Србија

Инвеститор пројекта: / Investor:
" ИНФРАСТРУКТУРА ЖЕЛЕЗНИЦЕ СРБИЈЕ " А.Д.
/ " INFRASTRUCTURE RAILWAYS OF SERBIA " JSC
Немањина 6/IV, Београд / Nemanjina Street 6/IV, Belgrade

Наручилац пројекта: / Employer: China Railway International Corporation Ltd.
No.10 Fuxing Road,Haidian District,Beijing
P.R China, 100844

China Communication Construction Company Ltd. (CCCC)
No.85 Deshengmenwai Street,Xicheng District,Beijing
P.R China, 100088
Web site: www.ccccltd.cn

Објекат: /Structure:

ПРУГА БЕОГРАД - СУБОТИЦА - ДРЖАВНА ГРАНИЦА (КЕЛЕБИЈА)
ДЕОНИЦА ПРУГЕ НОВИ САД - СУБОТИЦА - ДРЖАВНА ГРАНИЦА (КЕЛЕБИЈА)

BELGRADE - SUBOTICA - STATE BORDER (KELEBIA) RAILWAY LINE
SECTION : NOVI SAD - SUBOTICA - STATE BORDER (KELEBIA)

Организациона јединица: ГРАЂЕВИНАРСТВО И САОБРАЋАЈ
/Organization unit: DEPARTMENT OF CIVIL AND TRANSPORTATION

Одговорни пројектант:
Responsible designer:
Милан Муждало, дипл.инж.ел.
лиценца број:/ license No.: 351G09508

Главни пројектант:/ Chief designer:
др Љиљана Милић Марковић, дипл.грађ.инж.

Унутрашња контрола:/ Internal control: Zhang Deyu,M.Sc.E.E

Сарадници:/ Associates: Zhang Qi,M.Sc.E.E

Руководилац организационе јединице:
Manager of organization unit:
Драгиша Поповић, дипл.инж.ел.

Део пројекта: / Part of Design:
4/1.1.1 **КОНТАКТНА МРЕЖА - СТАНИЦА НОВИ САД ПУТНИЧКА**
4/1.1.1 **Overhead contact system of station: Novi Sad Passenger**

Цртеж:/ Drawing: ПОПРЕЧНИ ПРЕСЕК ПОРТАЛА 171-172
PORTAL CROSS SECTION 171-172

Размера: Scale: -

Врста тех. док.: Type of tech. docum.: ПГД / DCP

датум:/date: 04.2021.

Цртеж бр./Drawing No.: 2020-001-ELE-4/1.1.1-Ц7.4.1

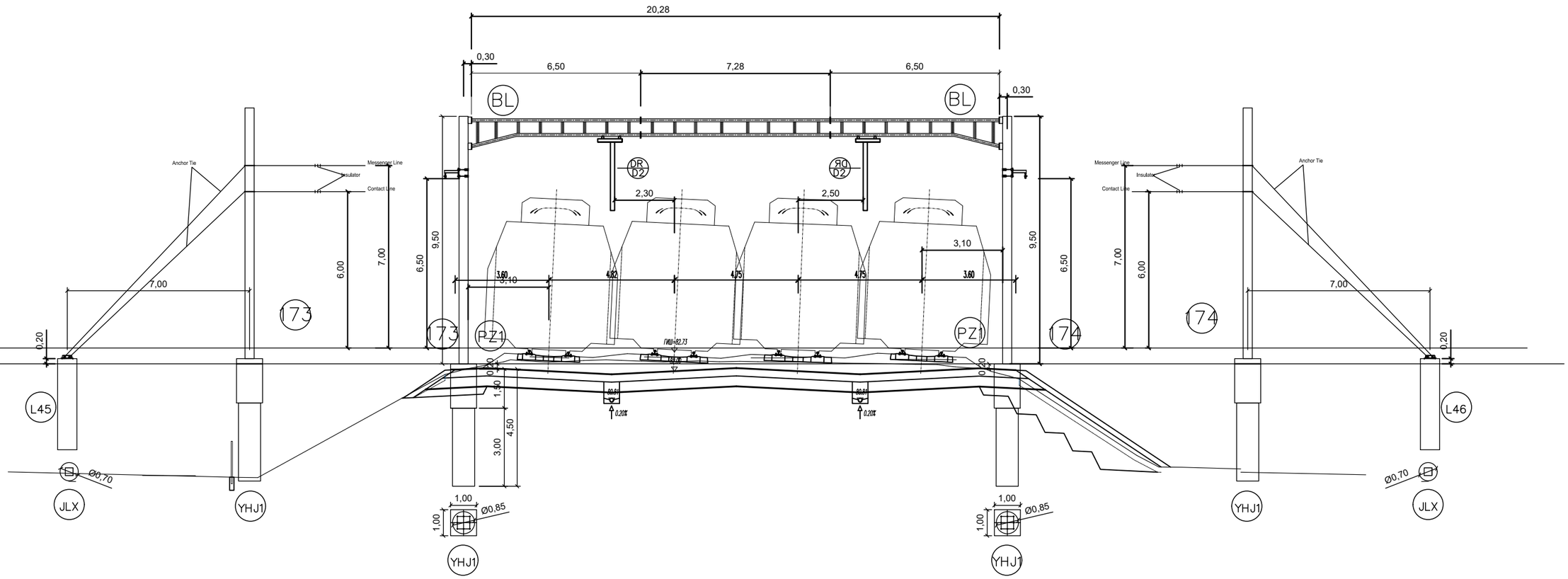

02		
01		
Број/Number	Датум / Date	Опис / Description

Ревизиони блок: / Revision block:

China Railway Design Corporation Serbia
Ogranak Beograd
Косте Рацина 16б; 11000 Београд; Србија

Инвеститор пројекта: / Investor:
" ИНФРАСТРУКТУРА ЖЕЛЕЗНИЦЕ СРБИЈЕ " А.Д.
/ " INFRASTRUCTURE RAILWAYS OF SERBIA " JSC
Немањина 6/IV, Београд / Nemanjina Street 6/IV, Belgrade

Наручилац пројекта: / Employer: China Railway International Corporation Ltd.
No.10 Fuxing Road,Haidian District,Beijing P.R China, 100844

China Communication Construction Company Ltd. (CCCC)
No.85 Deshengmenwai Street,Xicheng District,Beijing P.R China, 100088
Web site: www.ccccltd.cn

Објекат: /Structure:
ПРУГА БЕОГРАД - СУБОТИЦА - ДРЖАВНА ГРАНИЦА (КЕЛЕБИЈА)
ДЕОНИЦА ПРУГЕ НОВИ САД - СУБОТИЦА - ДРЖАВНА ГРАНИЦА (КЕЛЕБИЈА)

BELGRADE - SUBOTICA - STATE BORDER (KELEBIA) RAILWAY LINE
SECTION : NOVI SAD - SUBOTICA - STATE BORDER (KELEBIA)

Организациона јединица: ГРАЂЕВИНАРСТВО И САОБРАЋАЈ
/Organization unit: DEPARTMENT OF CIVIL AND TRANSPORTATION

Одговорни пројектант:
Responsible designer:
Милан Муждало, дипл.инж.ел.
лиценца број:/ license No.: 351G09508

Главни пројектант:/ Chief designer:
др Љиљана Милић Марковић, дипл.грађ.инж.

Унутрашња контрола:/ Internal control:
Zhang Deyu,M.Sc.E.E

Сарадници:/ Associates:
Zhang Qi,M.Sc.E.E

Руководилац организационе јединице:
Manager of organization unit:
Драгиша Поповић, дипл.инж.ел.

Део пројекта: / Part of Design:
4/1.1.1 **КОНТАКТНА МРЕЖА - СТАНИЦА НОВИ САД ПУТНИЧКА**
4/1.1.1 **Overhead contact system of station: Novi Sad Passenger**

Цртеж:/ Drawing: ПОПРЕЧНИ ПРЕСЕК ПОРТАЛА 173-174
PORTAL CROSS SECTION 173-174

Размера: Scale: -

Врста тех. док.: Type of tech. docum.: ПГД / DCP

датум:/date: 04.2021.

Цртеж бр./Drawing No.: 2020-001-ELE-4/1.1.1-Ц7.4.1

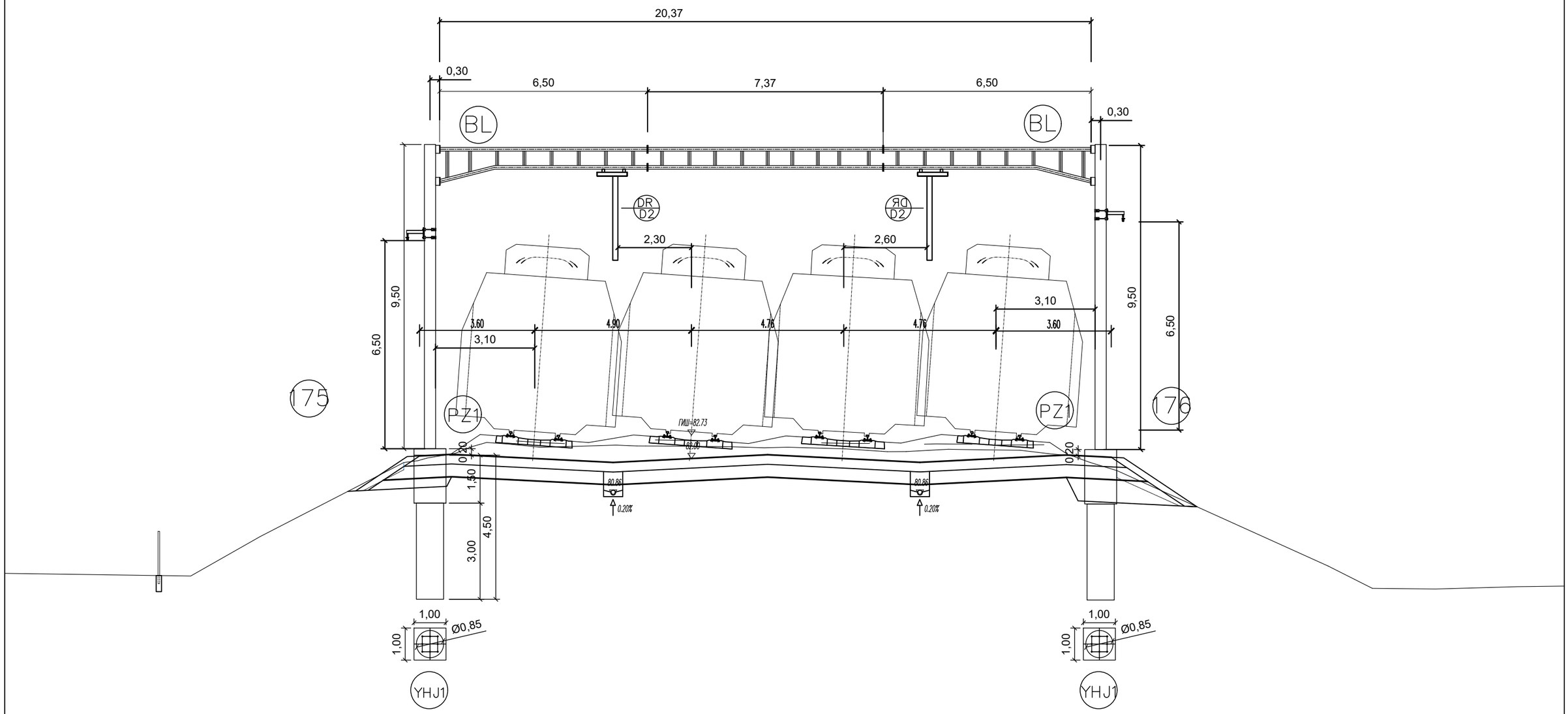

02		
01		
Број/Number	Датум / Date	Опис / Description

Ревизиони блок: / Revision block:

China Railway Design Corporation Serbia
Ogranak Beograd
Косте Рацина 16б; 11000 Београд; Србија

Инвеститор пројекта: / Investor:
" ИНФРАСТРУКТУРА ЖЕЛЕЗНИЦЕ СРБИЈЕ " А.Д.
/ " INFRASTRUCTURE RAILWAYS OF SERBIA " JSC
Немањина 6/IV, Београд / Nemanjina Street 6/IV, Belgrade

Наручилац пројекта: / Employer: China Railway International Corporation Ltd.
No.10 Fuxing Road,Haidian District,Beijing
P.R China, 100844

China Communication Construction Company Ltd. (CCCC)
No.85 Deshengmenwai Street,Xicheng District,Beijing
P.R China, 100088
Web site: www.ccccltd.cn

Објекат: /Structure:
ПРУГА БЕОГРАД - СУБОТИЦА - ДРЖАВНА ГРАНИЦА (КЕЛЕБИЈА)
ДЕОНИЦА ПРУГЕ НОВИ САД - СУБОТИЦА - ДРЖАВНА ГРАНИЦА (КЕЛЕБИЈА)

BELGRADE - SUBOTICA - STATE BORDER (KELEBIA) RAILWAY LINE
SECTION : NOVI SAD - SUBOTICA - STATE BORDER (KELEBIA)

Организациона јединица: ГРАЂЕВИНАРСТВО И САОБРАЋАЈ
/Organization unit: DEPARTMENT OF CIVIL AND TRANSPORTATION

Одговорни пројектант:
Responsible designer:
Милан Муждало, дипл.инж.ел.
лиценца број:/ license No.: 351G09508

Главни пројектант:/ Chief designer:
др Љиљана Милић Марковић, дипл.грађ.инж.

Унутрашња контрола:/ Internal control:
Zhang Deyu,M.Sc.E.E

Сарадници:/ Associates:
Zhang Qi,M.Sc.E.E

Руководилац организационе јединице:
Manager of organization unit:
Драгиша Поповић, дипл.инж.ел.

Део пројекта: / Part of Design:
4/1.1.1 **КОНТАКТНА МРЕЖА - СТАНИЦА НОВИ САД ПУТНИЧКА**
4/1.1.1 **Overhead contact system of station: Novi Sad Passenger**

Цртеж:/ Drawing:
ПОПРЕЧНИ ПРЕСЕК ПОРТАЛА 175-176
PORTAL CROSS SECTION 175-176

Размера: / Scale: -

Врста тех. док.: / Type of tech. docum.: ПГД / DCP

датум:/date: 04.2021.

Цртеж бр./Drawing No.: 2020-001-ELE-4/1.1.1-Ц7.4.1

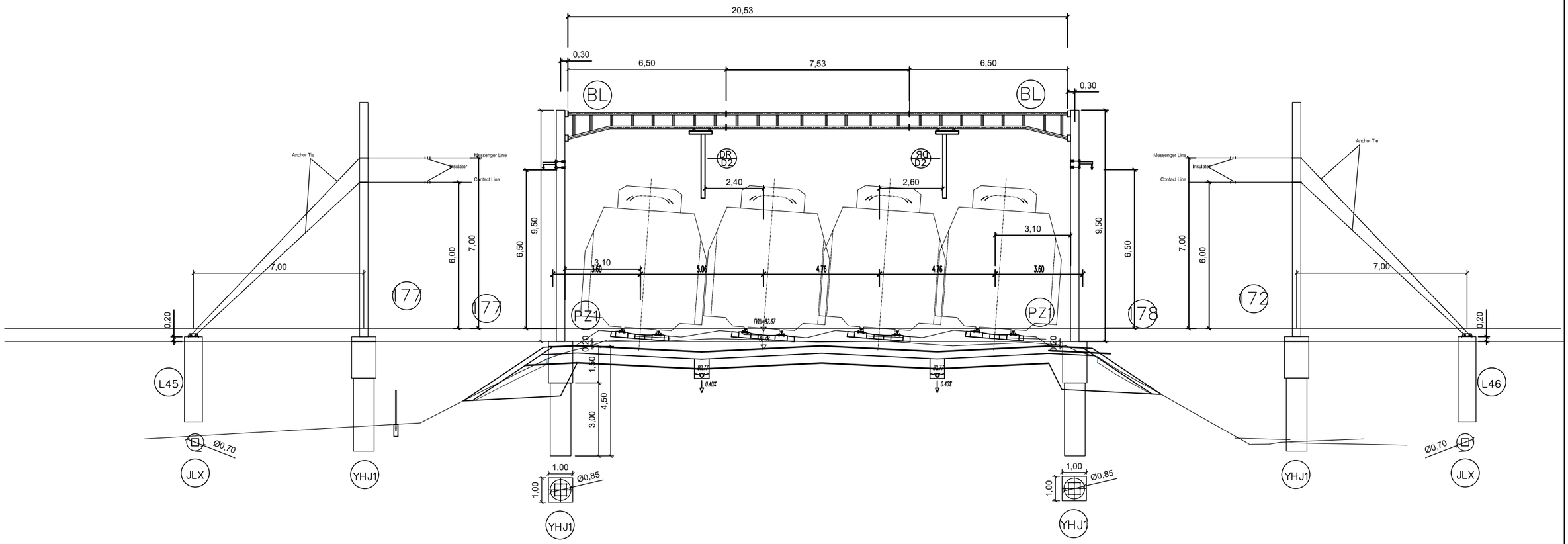

02		
01		
Број/Number	Датум / Date	Опис / Description

Ревизиони блок: / Revision block:

China Railway Design Corporation Serbia
Ogranak Beograd
Косте Рацина 16б; 11000 Београд; Србија

Инвеститор пројекта: / Investor:
" ИНФРАСТРУКТУРА ЖЕЛЕЗНИЦЕ СРБИЈЕ " А.Д.
/ " INFRASTRUCTURE RAILWAYS OF SERBIA " JSC
Немањина 6/IV, Београд / Nemanjina Street 6/IV, Belgrade

Наручилац пројекта: / Employer: China Railway International Corporation Ltd.
No.10 Fuxing Road,Haidian District,Beijing
P.R China, 100844

China Communication Construction Company Ltd. (CCCC)
No.85 Deshengmenwai Street,Xicheng District,Beijing
P.R China, 100088
Web site: www.ccccltd.cn

Објекат: /Structure:

ПРУГА БЕОГРАД - СУБОТИЦА - ДРЖАВНА ГРАНИЦА (КЕЛЕБИЈА)
ДЕОНИЦА ПРУГЕ НОВИ САД - СУБОТИЦА - ДРЖАВНА ГРАНИЦА (КЕЛЕБИЈА)

BELGRADE - SUBOTICA - STATE BORDER (KELEBIA) RAILWAY LINE
SECTION : NOVI SAD - SUBOTICA - STATE BORDER (KELEBIA)

Организациона јединица: ГРАЂЕВИНАРСТВО И САОБРАЋАЈ
/Organization unit: DEPARTMENT OF CIVIL AND TRANSPORTATION

Одговорни пројектант:
Responsible designer:
Милан Муждало, дипл.инж.ел.
лиценца број:/ license No.: 351G09508

Главни пројектант:/ Chief designer:
др Љиљана Милић Марковић, дипл.грађ.инж.

Унутрашња контрола:/ Internal control:
Zhang Deyu,M.Sc.E.E

Сарадници:/ Associates:
Zhang Qi,M.Sc.E.E

Руководилац организационе јединице:
Manager of organization unit:
Драгиша Поповић, дипл.инж.ел.

Део пројекта: / Part of Design:
4/1.1.1 **КОНТАКТНА МРЕЖА - СТАНИЦА НОВИ САД ПУТНИЧКА**
4/1.1.1 **Overhead contact system of station: Novi Sad Passenger**

Цртеж:/ Drawing:
ПОПРЕЧНИ ПРЕСЕК ПОРТАЛА 177-178
PORTAL CROSS SECTION 177-178

Размера: Scale: -

Врста тех. док.: Type of tech. docum.	датум:/date:	Цртеж бр./Drawing No.:
ПГД / DCP	04.2021.	2020-001-ELE-4/1.1.1-Ц7.4.1

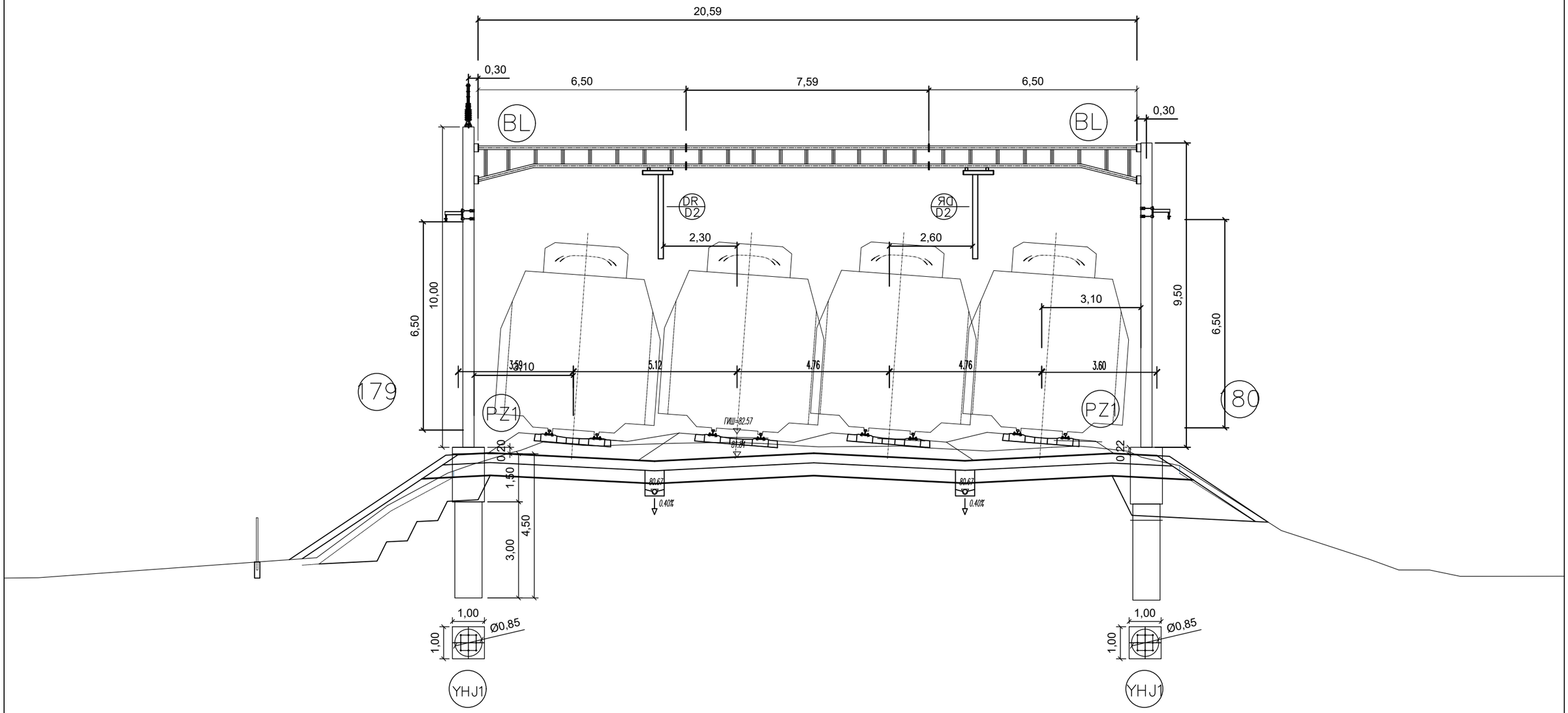

Број/Number	Датум / Date	Опис / Description
02		
01		

Ревизиони блок: / Revision block:

中国铁设 CRDC

China Railway Design Corporation Serbia
Ogranak Beograd
Косте Рацина 16б; 11000 Београд; Србија

Инвеститор пројекта: / Investor:
" ИНФРАСТРУКТУРА ЖЕЛЕЗНИЦЕ СРБИЈЕ " А.Д.
/ " INFRASTRUCTURE RAILWAYS OF SERBIA " JSC
Немањина 6/IV, Београд / Nemanjina Street 6/IV, Belgrade

Наручилац пројекта: / Employer: China Railway International Corporation Ltd.
No.10 Fuxing Road,Haidian District,Beijing
P.R China, 100844

China Communication Construction Company Ltd. (CCCC)
No.85 Deshengmenwai Street,Xicheng District,Beijing
P.R China, 100088
Web site: www.ccccltd.cn

Објекат: /Structure:

ПРУГА БЕОГРАД - СУБОТИЦА - ДРЖАВНА ГРАНИЦА (КЕЛЕБИЈА)
ДЕОНИЦА ПРУГЕ НОВИ САД - СУБОТИЦА - ДРЖАВНА ГРАНИЦА (КЕЛЕБИЈА)

BELGRADE - SUBOTICA - STATE BORDER (KELEBIA) RAILWAY LINE
SECTION : NOVI SAD - SUBOTICA - STATE BORDER (KELEBIA)

Организациона јединица: ГРАЂЕВИНАРСТВО И САОБРАЋАЈ
/Organization unit: DEPARTMENT OF CIVIL AND TRANSPORTATION

Одговорни пројектант:
Responsible designer:
Милан Муждало, дипл.инж.ел.
лиценца број:/ license No.: 351G09508

Главни пројектант:/ Chief designer:
др Љиљана Милић Марковић, дипл.грађ.инж.

Унутрашња контрола:/ Internal control: Zhang Deyu,M.Sc.E.E

Сарадници:/ Associates: Zhang Qi,M.Sc.E.E

Руководилац организационе јединице:
Manager of organization unit:
Драгиша Поповић, дипл.инж.ел.

Део пројекта: / Part of Design:
4/1.1.1 **КОНТАКТНА МРЕЖА - СТАНИЦА НОВИ САД ПУТНИЧКА**
4/1.1.1 **Overhead contact system of station: Novi Sad Passenger**

Цртеж:/ Drawing: ПОПРЕЧНИ ПРЕСЕК ПОРТАЛА 179-180
PORTAL CROSS SECTION 179-180

Размера: Scale: -

Врста тех. док.: Type of tech. docum.: ПГД / DCP

датум:/date: 04.2021.

Цртеж бр./Drawing No.: 2020-001-ELE-4/1.1.1-Ц7.4.1

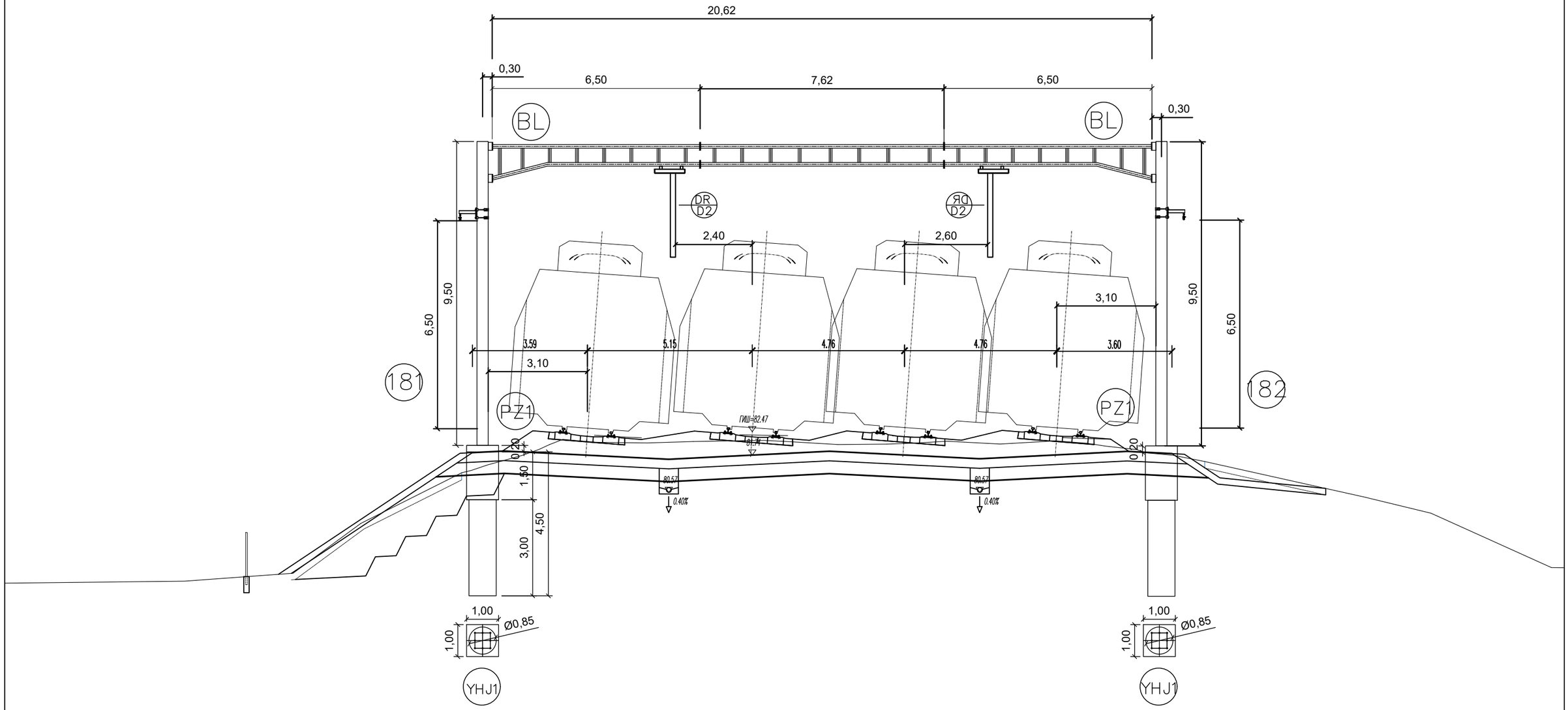

02		
01		
Број/Number	Датум / Date	Опис / Description

Ревизиони блок: / Revision block:

China Railway Design Corporation Serbia
Ogranak Beograd
Косте Рацина 16б; 11000 Београд; Србија

Инвеститор пројекта: / Investor:
" ИНФРАСТРУКТУРА ЖЕЛЕЗНИЦЕ СРБИЈЕ " А.Д.
/ " INFRASTRUCTURE RAILWAYS OF SERBIA " JSC
Немањина 6/IV, Београд / Nemanjina Street 6/IV, Belgrade

Наручилац пројекта: / Employer: China Railway International Corporation Ltd.
No.10 Fuxing Road,Haidian District,Beijing
P.R China, 100844

China Communication Construction Company Ltd. (CCCC)
No.85 Deshengmenwai Street,Xicheng District,Beijing
P.R China, 100088
Web site: www.ccccltd.cn

Објекат: /Structure:
ПРУГА БЕОГРАД - СУБОТИЦА - ДРЖАВНА ГРАНИЦА (КЕЛЕБИЈА)
ДЕОНИЦА ПРУГЕ НОВИ САД - СУБОТИЦА - ДРЖАВНА ГРАНИЦА (КЕЛЕБИЈА)
BELGRADE - SUBOTICA - STATE BORDER (KELEBIA) RAILWAY LINE
SECTION : NOVI SAD - SUBOTICA - STATE BORDER (KELEBIA)

Организациона јединица: ГРАЂЕВИНАРСТВО И САОБРАЋАЈ
/Organization unit: DEPARTMENT OF CIVIL AND TRANSPORTATION

Одговорни пројектант:
Responsible designer:
Милан Муждало, дипл.инж.ел.
лиценца број:/ license No.: 351G09508

Главни пројектант:/ Chief designer:
др Љиљана Милић Марковић, дипл.грађ.инж.

Унутрашња контрола:/ Internal control:
Zhang Deyu,M.Sc.E.E

Сарадници:/ Associates:
Zhang Qi,M.Sc.E.E

Руководилац организационе јединице:
Manager of organization unit:
Драгиша Поповић, дипл.инж.ел.

Део пројекта: / Part of Design:
4/1.1.1 **КОНТАКТНА МРЕЖА - СТАНИЦА НОВИ САД ПУТНИЧКА**
4/1.1.1 **Overhead contact system of station: Novi Sad Passenger**

Цртеж:/ Drawing: ПОПРЕЧНИ ПРЕСЕК ПОРТАЛА 181-182
PORTAL CROSS SECTION 181-182

Размера: Scale: -

Врста тех. док.: Type of tech. docum. ПГД / DCP

датум:/date: 04.2021.

Цртеж бр./Drawing No.: 2020-001-ELE-4/1.1.1-Ц7.4.1

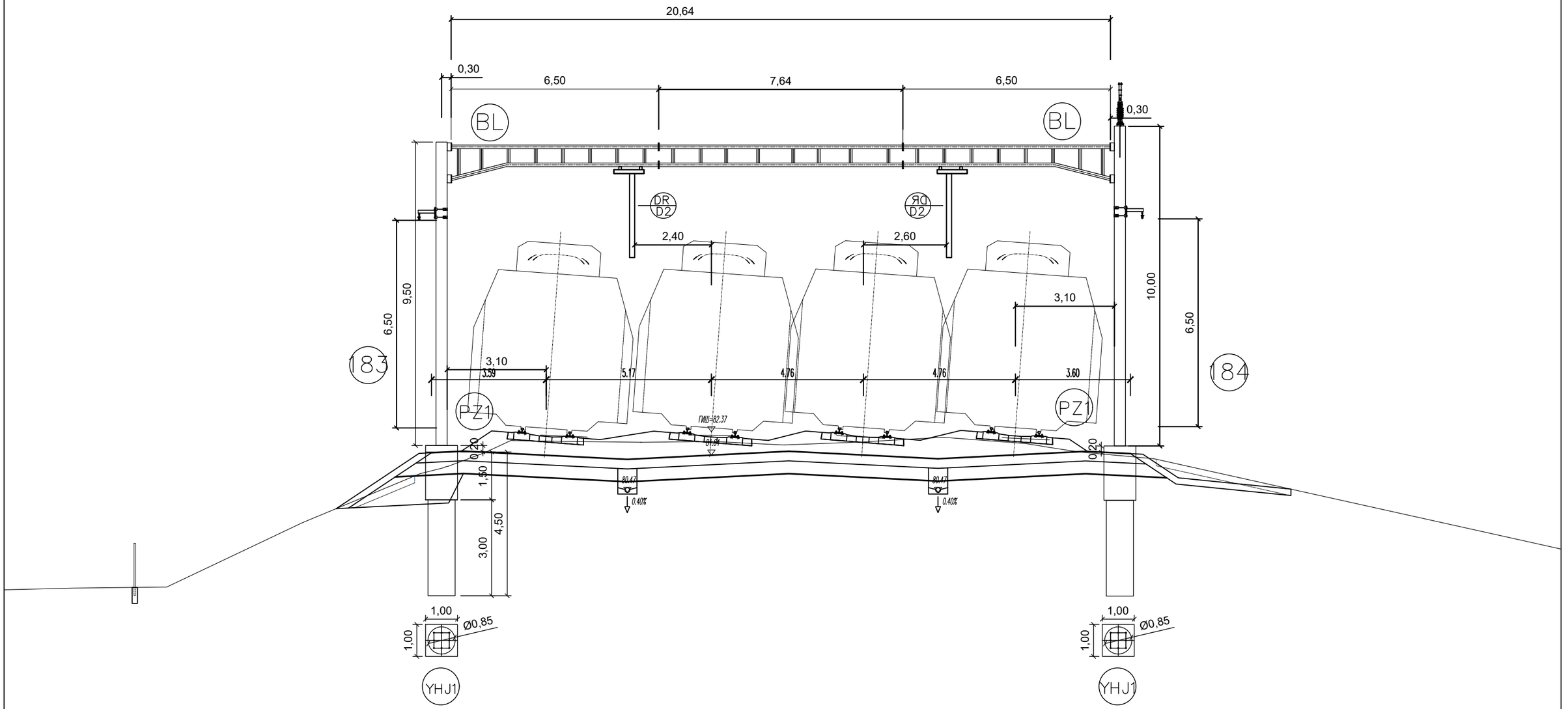

02		
01		
Број/Number	Датум / Date	Опис / Description

Ревизиони блок: / Revision block:

China Railway Design Corporation Serbia
Ogranak Beograd
Косте Рацина 16б; 11000 Београд; Србија

Инвеститор пројекта: / Investor:
" ИНФРАСТРУКТУРА ЖЕЛЕЗНИЦЕ СРБИЈЕ " А.Д.
/ " INFRASTRUCTURE RAILWAYS OF SERBIA " JSC
Немањина 6/IV, Београд / Nemanjina Street 6/IV, Belgrade

Наручилац пројекта: / Employer: China Railway International Corporation Ltd.
No.10 Fuxing Road,Haidian District,Beijing
P.R China, 100844

China Communication Construction Company Ltd. (CCCC)
No.85 Deshengmenwai Street,Xicheng District,Beijing
P.R China, 100088
Web site: www.ccccltd.cn

Објекат: /Structure:
ПРУГА БЕОГРАД - СУБОТИЦА - ДРЖАВНА ГРАНИЦА (КЕЛЕБИЈА)
ДЕОНИЦА ПРУГЕ НОВИ САД - СУБОТИЦА - ДРЖАВНА ГРАНИЦА (КЕЛЕБИЈА)
BELGRADE - SUBOTICA - STATE BORDER (KELEBIA) RAILWAY LINE
SECTION : NOVI SAD - SUBOTICA - STATE BORDER (KELEBIA)

Организациона јединица: ГРАЂЕВИНАРСТВО И САОБРАЋАЈ
/Organization unit: DEPARTMENT OF CIVIL AND TRANSPORTATION

Одговорни пројектант:
Responsible designer:
Милан Муждало, дипл.инж.ел.
лиценца број:/ license No.: 351G09508

Главни пројектант:/ Chief designer:
др Љиљана Милић Марковић, дипл.грађ.инж.

Унутрашња контрола:/ Internal control:
Zhang Deyu,M.Sc.E.E

Сарадници:/ Associates:
Zhang Qi,M.Sc.E.E

Руководилац организационе јединице:
Manager of organization unit:
Драгиша Поповић, дипл.инж.ел.

Део пројекта: / Part of Design:
4/1.1.1 **КОНТАКТНА МРЕЖА - СТАНИЦА НОВИ САД ПУТНИЧКА**
4/1.1.1 **Overhead contact system of station: Novi Sad Passenger**

Цртеж:/ Drawing:
ПОПРЕЧНИ ПРЕСЕК ПОРТАЛА 183-184
PORTAL CROSS SECTION 183-184

Размера: / Scale: -

Врста тех. док.: / Type of tech. docum.: ПГД / DCP

датум:/date: 04.2021.

Цртеж бр./Drawing No.: 2020-001-ELE-4/1.1.1-Ц7.4.1

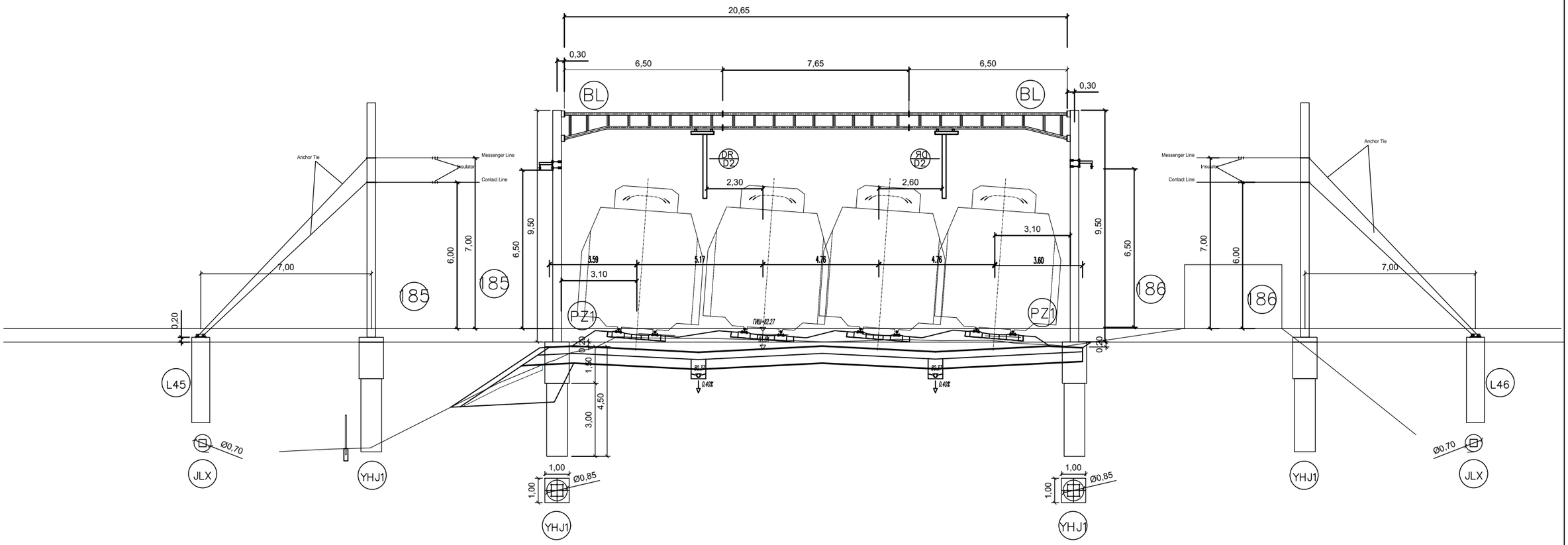

02		
01		
Број/Number	Датум / Date	Опис / Description

Ревизиони блок: / Revision block:

China Railway Design Corporation Serbia
Ogranak Beograd
Косте Рацина 16б; 11000 Београд; Србија

Инвеститор пројекта: / Investor:
" ИНФРАСТРУКТУРА ЖЕЛЕЗНИЦЕ СРБИЈЕ " А.Д.
/ " INFRASTRUCTURE RAILWAYS OF SERBIA " JSC
Немањина 6/IV, Београд / Nemanjina Street 6/IV, Belgrade

Наручилац пројекта: / Employer: China Railway International Corporation Ltd.
No.10 Fuxing Road,Haidian District,Beijing
P.R China, 100844

China Communication Construction Company Ltd. (CCCC)
No.85 Deshengmenwai Street,Xicheng District,Beijing
P.R China, 100088
Web site: www.ccccltd.cn

Објекат: /Structure:

ПРУГА БЕОГРАД - СУБОТИЦА - ДРЖАВНА ГРАНИЦА (КЕЛЕБИЈА)
ДЕОНИЦА ПРУГЕ НОВИ САД - СУБОТИЦА - ДРЖАВНА ГРАНИЦА (КЕЛЕБИЈА)

BELGRADE - SUBOTICA - STATE BORDER (KELEBIA) RAILWAY LINE
SECTION : NOVI SAD - SUBOTICA - STATE BORDER (KELEBIA)

Организациона јединица: ГРАЂЕВИНАРСТВО И САОБРАЋАЈ
/Organization unit: DEPARTMENT OF CIVIL AND TRANSPORTATION

Одговорни пројектант:
Responsible designer:
Милан Муждало, дипл.инж.ел.
лиценца број:/ license No.: 351G09508

Главни пројектант:/ Chief designer:
др Љиљана Милић Марковић, дипл.грађ.инж.

Унутрашња контрола:/ Internal control:
Zhang Deyu,M.Sc.E.E

Сарадници:/ Associates:
Zhang Qi,M.Sc.E.E

Руководилац организационе јединице:
Manager of organization unit:
Драгиша Поповић, дипл.инж.ел.

Део пројекта: / Part of Design:
4/1.1.1 **КОНТАКТНА МРЕЖА - СТАНИЦА НОВИ САД ПУТНИЧКА**
4/1.1.1 **Overhead contact system of station: Novi Sad Passenger**

Цртеж:/ Drawing:
ПОПРЕЧНИ ПРЕСЕК ПОРТАЛА 185-186
PORTAL CROSS SECTION 185-186

Размера: Scale: -

Врста тех. док.: Type of tech. docum.	датум:/date:	Цртеж бр./Drawing No.:
ПГД / DCP	04.2021.	2020-001-ELE-4/1.1.1-Ц7.4.1

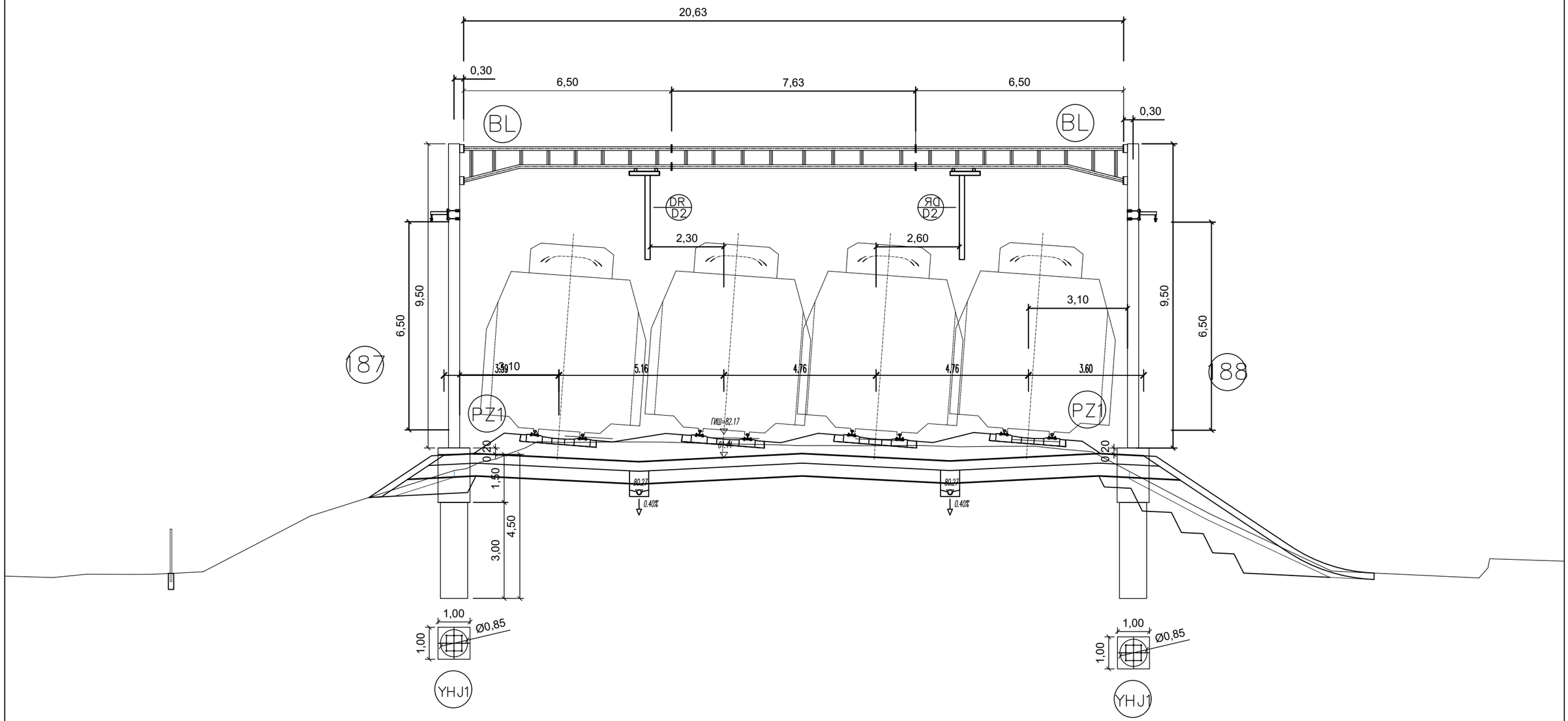

02		
01		
Број/Number	Датум / Date	Опис / Description

Ревизиони блок: / Revision block:

中国铁设 CRDC

China Railway Design Corporation Serbia
Ogranak Beograd
Косте Рацина 16б; 11000 Београд; Србија

Инвеститор пројекта: / Investor:
" ИНФРАСТРУКТУРА ЖЕЛЕЗНИЦЕ СРБИЈЕ " А.Д.
/ " INFRASTRUCTURE RAILWAYS OF SERBIA " JSC
Немањина 6/IV, Београд / Nemanjina Street 6/IV, Belgrade

Наручилац пројекта: / Employer: China Railway International Corporation Ltd.
No.10 Fuxing Road,Haidian District,Beijing
P.R China, 100844

China Communication Construction Company Ltd. (CCCC)
No.85 Deshengmenwai Street,Xicheng District,Beijing
P.R China, 100088
Web site: www.ccccltd.cn

Објекат: /Structure:

ПРУГА БЕОГРАД - СУБОТИЦА - ДРЖАВНА ГРАНИЦА (КЕЛЕБИЈА)
ДЕОНИЦА ПРУГЕ НОВИ САД - СУБОТИЦА - ДРЖАВНА ГРАНИЦА (КЕЛЕБИЈА)

BELGRADE - SUBOTICA - STATE BORDER (KELEBIA) RAILWAY LINE
SECTION : NOVI SAD - SUBOTICA - STATE BORDER (KELEBIA)

Организациона јединица: ГРАЂЕВИНАРСТВО И САОБРАЋАЈ
/Organization unit: DEPARTMENT OF CIVIL AND TRANSPORTATION

Одговорни пројектант:
Responsible designer:
Милан Муждало, дипл.инж.ел.
лиценца број:/ license No.: 351G09508

Главни пројектант:/ Chief designer:
др Љиљана Милић Марковић, дипл.грађ.инж.

Унутрашња контрола:/ Internal control:
Zhang Deyu,M.Sc.E.E

Сарадници:/ Associates:
Zhang Qi,M.Sc.E.E

Руководилац организационе јединице:
Manager of organization unit:
Драгиша Поповић, дипл.инж.ел.

Део пројекта: / Part of Design:
4/1.1.1 **КОНТАКТНА МРЕЖА - СТАНИЦА НОВИ САД ПУТНИЧКА**
4/1.1.1 **Overhead contact system of station: Novi Sad Passenger**

Цртеж:/ Drawing: ПОПРЕЧНИ ПРЕСЕК ПОРТАЛА 187-188
PORTAL CROSS SECTION 187-188

Размера: Scale: -

Врста тех. док.: Type of tech. docum.	датум:/date:	Цртеж бр./Drawing No.:
ПГД / DCP	04.2021.	2020-001-ELE-4/1.1.1-Ц7.4.1

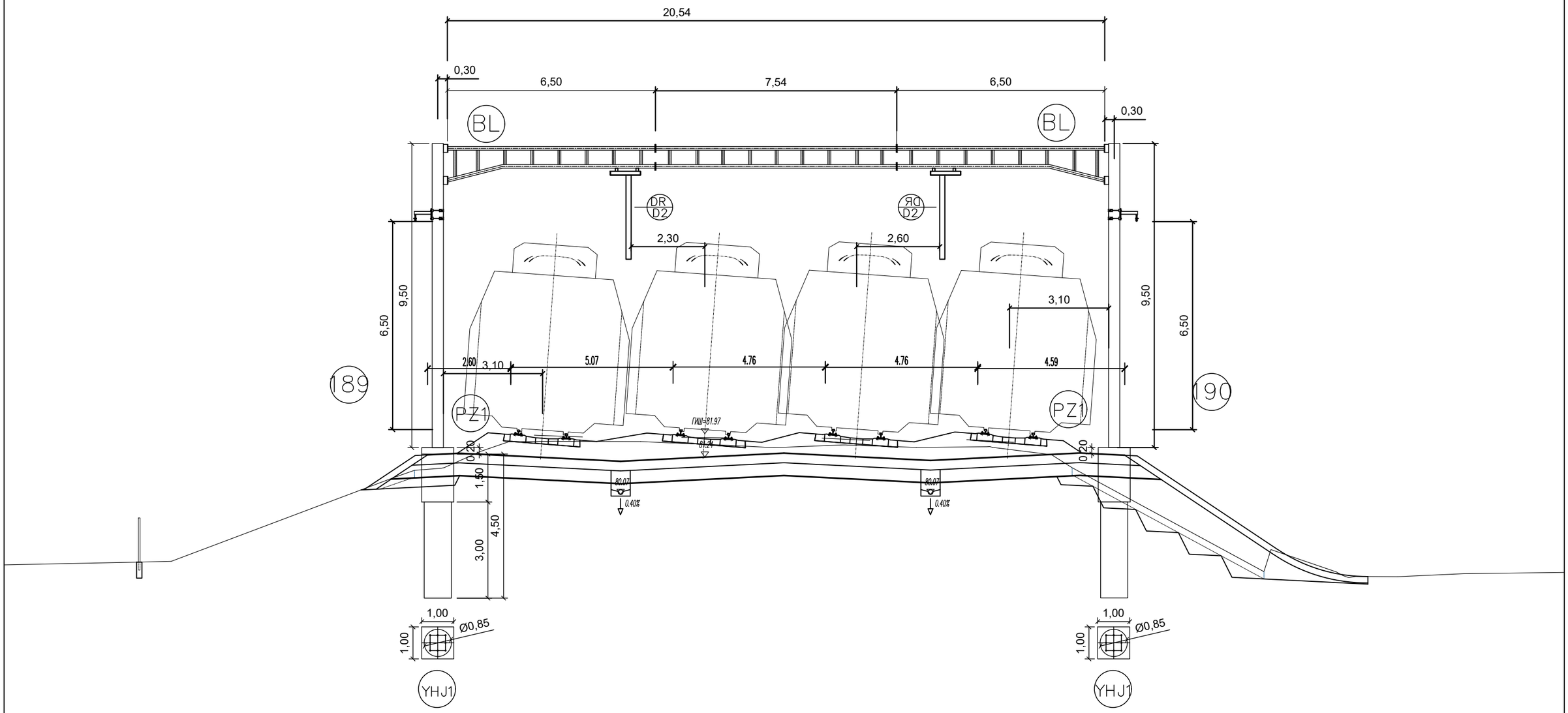

02		
01		
Број/Number	Датум / Date	Опис / Description

Ревизиони блок: / Revision block:

China Railway Design Corporation Serbia
Ogranak Beograd
Косте Рацина 16б; 11000 Београд; Србија

Инвеститор пројекта: / Investor:
" ИНФРАСТРУКТУРА ЖЕЛЕЗНИЦЕ СРБИЈЕ " А.Д.
/ " INFRASTRUCTURE RAILWAYS OF SERBIA " JSC
Немањина 6/IV, Београд / Nemanjina Street 6/IV, Belgrade

Наручилац пројекта: / Employer: China Railway International Corporation Ltd.
No.10 Fuxing Road,Haidian District,Beijing P.R China, 100844

China Communication Construction Company Ltd. (CCCC)
No.85 Deshengmenwai Street,Xicheng District,Beijing P.R China, 100088
Web site: www.ccccltd.cn

Објекат: /Structure:
ПРУГА БЕОГРАД - СУБОТИЦА - ДРЖАВНА ГРАНИЦА (КЕЛЕБИЈА)
ДЕОНИЦА ПРУГЕ НОВИ САД - СУБОТИЦА - ДРЖАВНА ГРАНИЦА (КЕЛЕБИЈА)
BELGRADE - SUBOTICA - STATE BORDER (KELEBIA) RAILWAY LINE
SECTION : NOVI SAD - SUBOTICA - STATE BORDER (KELEBIA)

Организациона јединица: ГРАЂЕВИНАРСТВО И САОБРАЋАЈ
/Organization unit: DEPARTMENT OF CIVIL AND TRANSPORTATION

Одговорни пројектант:
Responsible designer:
Милан Муждало, дипл.инж.ел.
лиценца број:/ license No.: 351G09508

Главни пројектант:/ Chief designer:
др Љиљана Милић Марковић, дипл.грађ.инж.

Унутрашња контрола:/ Internal control: Zhang Deyu,M.Sc.E.E
Сарадници:/ Associates: Zhang Qi,M.Sc.E.E

Руководилац организационе јединице:
Manager of organization unit:
Драгиша Поповић, дипл.инж.ел.

Део пројекта: / Part of Design:
4/1.1.1 **КОНТАКТНА МРЕЖА - СТАНИЦА НОВИ САД ПУТНИЧКА**
4/1.1.1 **Overhead contact system of station: Novi Sad Passenger**

Цртеж:/ Drawing: ПОПРЕЧНИ ПРЕСЕК ПОРТАЛА 189-190
PORTAL CROSS SECTION 189-190

Размера: Scale: -

Врста тех. док.: Type of tech. docum. ПГД / DCP

датум:/date: 04.2021.

Цртеж бр./Drawing No.: 2020-001-ELE-4/1.1.1-Ц7.4.1

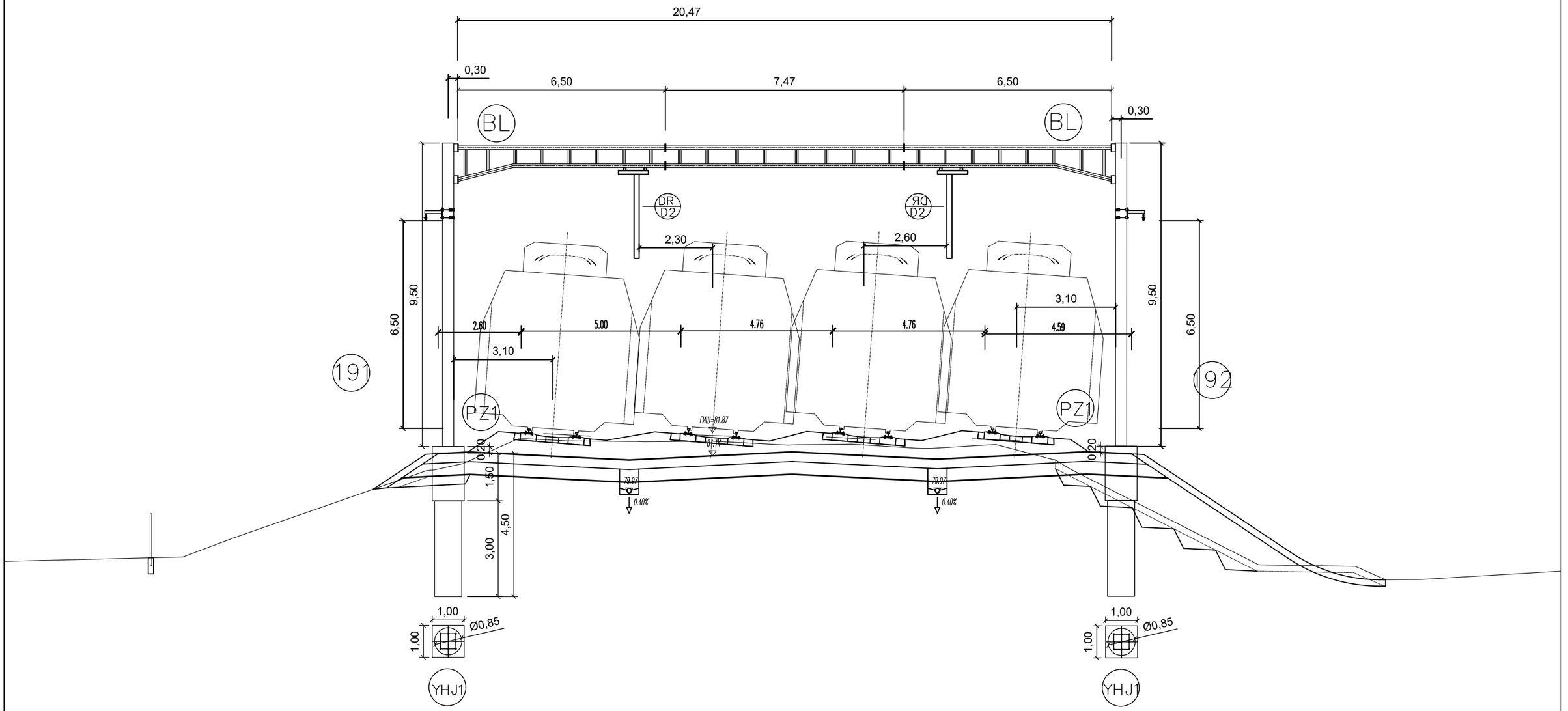

02		
01		
Број/Number	Датум / Date	Опис / Description

Ревизиони блок: / Revision block:

China Railway Design Corporation Serbia
Ogranak Beograd
Косте Рацина 16б; 11000 Београд; Србија

Инвеститор пројекта: / Investor:
" ИНФРАСТРУКТУРА ЖЕЛЕЗНИЦЕ СРБИЈЕ " А.Д.
/ " INFRASTRUCTURE RAILWAYS OF SERBIA " JSC
Немањина 6/IV, Београд / Nemanjina Street 6/IV, Belgrade

Наручилац пројекта: / Employer: China Railway International Corporation Ltd.
No.10 Fuxing Road,Haidian District,Beijing
P.R China, 100844

China Communication Construction Company Ltd. (CCCC)
No.85 Deshengmenwai Street,Xicheng District,Beijing
P.R China, 100088
Web site: www.ccccltd.cn

Објекат: /Structure:

ПРУГА БЕОГРАД - СУБОТИЦА - ДРЖАВНА ГРАНИЦА (КЕЛЕБИЈА)
ДЕОНИЦА ПРУГЕ НОВИ САД - СУБОТИЦА - ДРЖАВНА ГРАНИЦА (КЕЛЕБИЈА)

BELGRADE - SUBOTICA - STATE BORDER (KELEBIA) RAILWAY LINE
SECTION : NOVI SAD - SUBOTICA - STATE BORDER (KELEBIA)

Организациона јединица: ГРАЂЕВИНАРСТВО И САОБРАЋАЈ
/Organization unit: DEPARTMENT OF CIVIL AND TRANSPORTATION

Одговорни пројектант:
Responsible designer:
Милан Муждало, дипл.инж.ел.
лиценца број:/ license No.: 351G09508

Главни пројектант:/ Chief designer:
др Љиљана Милић Марковић, дипл.грађ.инж.

Унутрашња контрола:/ Internal control:
Zhang Deyu,M.Sc.E.E

Сарадници:/ Associates:
Zhang Qi,M.Sc.E.E

Руководилац организационе јединице:
Manager of organization unit:
Драгиша Поповић, дипл.инж.ел.

Део пројекта: / Part of Design:
4/1.1.1 **КОНТАКТНА МРЕЖА - СТАНИЦА НОВИ САД ПУТНИЧКА**
4/1.1.1 **Overhead contact system of station: Novi Sad Passenger**

Цртеж:/ Drawing:
ПОПРЕЧНИ ПРЕСЕК ПОРТАЛА 191-192
PORTAL CROSS SECTION 191-192

Размера: / Scale: -

Врста тех. док.: / Type of tech. docum.: ПГД / DCP

датум:/date: 04.2021.

Цртеж бр./Drawing No.: 2020-001-ELE-4/1.1.1-Ц7.4.1

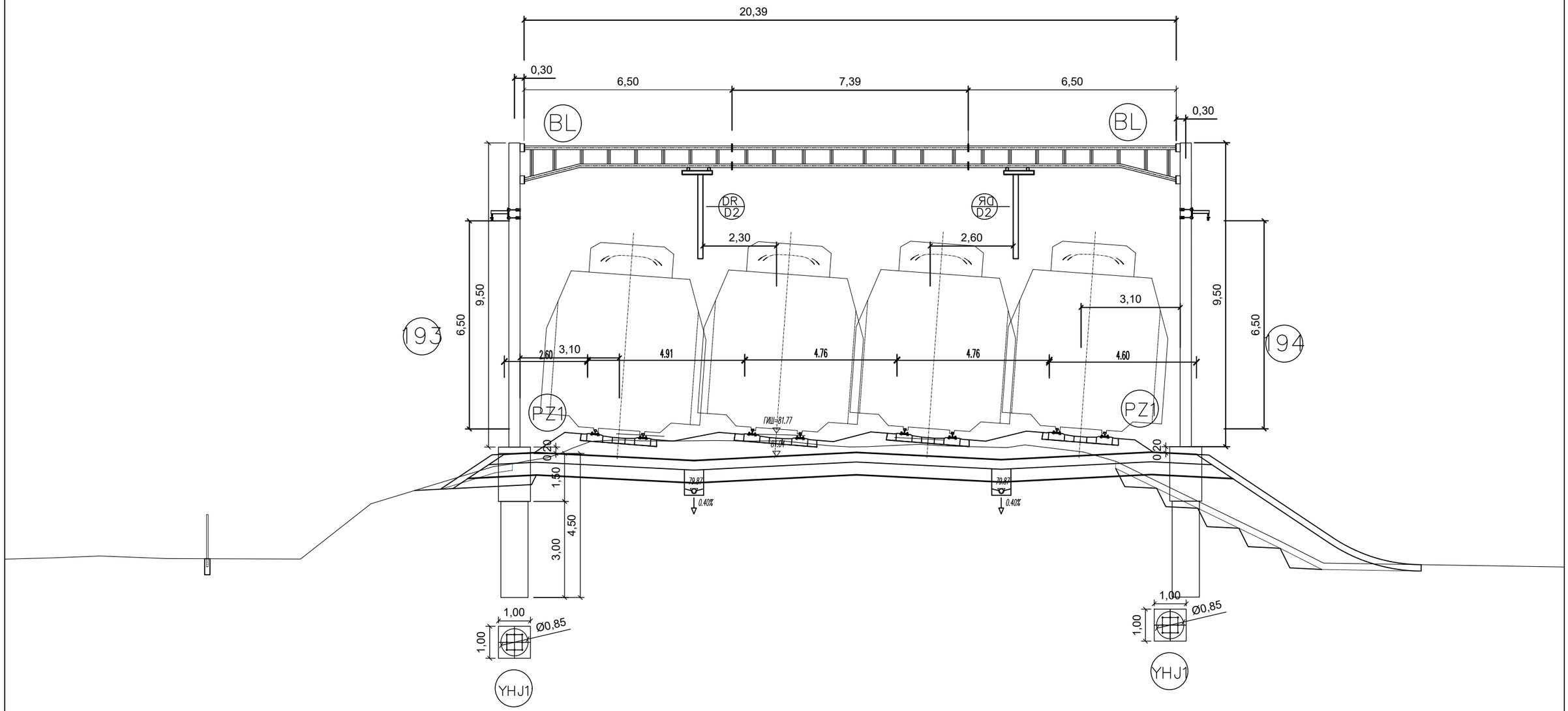

02		
01		
Број/Number	Датум / Date	Опис / Description

Ревизиони блок: / Revision block:

中国铁设 CRDC

China Railway Design Corporation Serbia
Ogranak Beograd
Косте Рацина 16б; 11000 Београд; Србија

Инвеститор пројекта: / Investor:
" ИНФРАСТРУКТУРА ЖЕЛЕЗНИЦЕ СРБИЈЕ " А.Д.
/ " INFRASTRUCTURE RAILWAYS OF SERBIA " JSC
Немањина 6/IV, Београд / Nemanjina Street 6/IV, Belgrade

Наручилац пројекта: / Employer: China Railway International Corporation Ltd.
No.10 Fuxing Road,Haidian District,Beijing
P.R China, 100844

China Communication Construction Company Ltd. (CCCC)
No.85 Deshengmenwai Street,Xicheng District,Beijing
P.R China, 100088
Web site: www.ccccltd.cn

Објекат: /Structure:

ПРУГА БЕОГРАД - СУБОТИЦА - ДРЖАВНА ГРАНИЦА (КЕЛЕБИЈА)
ДЕОНИЦА ПРУГЕ НОВИ САД - СУБОТИЦА - ДРЖАВНА ГРАНИЦА (КЕЛЕБИЈА)

BELGRADE - SUBOTICA - STATE BORDER (KELEBIA) RAILWAY LINE
SECTION : NOVI SAD - SUBOTICA - STATE BORDER (KELEBIA)

Организациона јединица: ГРАЂЕВИНАРСТВО И САОБРАЋАЈ
/Organization unit: DEPARTMENT OF CIVIL AND TRANSPORTATION

Одговорни пројектант:
Responsible designer:
Милан Муждало, дипл.инж.ел.
лиценца број:/ license No.: 351G09508

Главни пројектант:/ Chief designer:
др Љиљана Милић Марковић, дипл.грађ.инж.

Унутрашња контрола:/ Internal control:
Zhang Deyu,M.Sc.E.E

Сарадници:/ Associates:
Zhang Qi,M.Sc.E.E

Руководилац организационе јединице:
Manager of organization unit:
Драгиша Поповић, дипл.инж.ел.

Део пројекта: / Part of Design:
4/1.1.1 **КОНТАКТНА МРЕЖА - СТАНИЦА НОВИ САД ПУТНИЧКА**
4/1.1.1 **Overhead contact system of station: Novi Sad Passenger**

Цртеж:/ Drawing: ПОПРЕЧНИ ПРЕСЕК ПОРТАЛА 193-194
PORTAL CROSS SECTION 193-194

Размера: Scale: -

Врста тех. док.: Type of tech. docum.: ПГД / DCP

датум:/date: 04.2021.

Цртеж бр./Drawing No.: 2020-001-ELE-4/1.1.1-Ц7.4.1

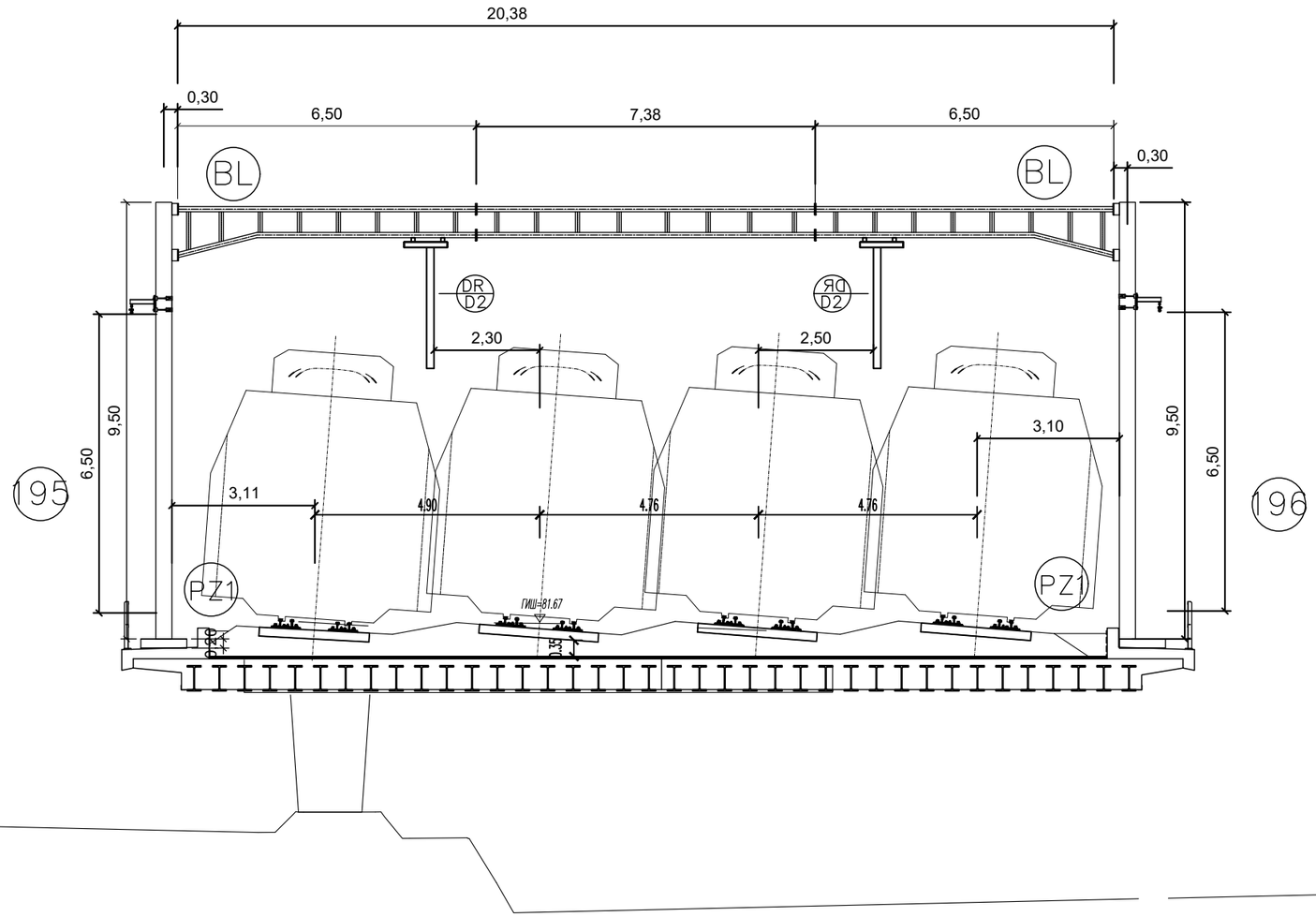

02		
01		
Број/Number	Датум / Date	Опис / Description

Ревизиони блок: / Revision block:

China Railway Design Corporation Serbia
Ogranak Beograd
Косте Рацина 16б; 11000 Београд; Србија

Инвеститор пројекта: / Investor:
" ИНФРАСТРУКТУРА ЖЕЛЕЗНИЦЕ СРБИЈЕ " А.Д.
/ " INFRASTRUCTURE RAILWAYS OF SERBIA " JSC
Немањина 6/IV, Београд / Nemanjina Street 6/IV, Belgrade

Наручилац пројекта: / Employer: China Railway International Corporation Ltd.
No.10 Fuxing Road,Haidian District,Beijing
P.R China, 100844

China Communication Construction Company Ltd. (CCCC)
No.85 Deshengmenwai Street,Xicheng District,Beijing
P.R China, 100088
Web site: www.ccccltd.cn

Објекат: /Structure:

ПРУГА БЕОГРАД - СУБОТИЦА - ДРЖАВНА ГРАНИЦА (КЕЛЕБИЈА)
ДЕОНИЦА ПРУГЕ НОВИ САД - СУБОТИЦА - ДРЖАВНА ГРАНИЦА (КЕЛЕБИЈА)

BELGRADE - SUBOTICA - STATE BORDER (KELEBIA) RAILWAY LINE
SECTION : NOVI SAD - SUBOTICA - STATE BORDER (KELEBIA)

Организациона јединица: ГРАЂЕВИНАРСТВО И САОБРАЋАЈ
/Organization unit: DEPARTMENT OF CIVIL AND TRANSPORTATION

Одговорни пројектант:
Responsible designer:
Милан Муждало, дипл.инж.ел.
лиценца број:/ license No.: 351G09508

Главни пројектант:/ Chief designer:
др Љиљана Милић Марковић, дипл.грађ.инж.

Унутрашња контрола:/ Internal control:
Zhang Deyu,M.Sc.E.E

Сарадници:/ Associates:
Zhang Qi,M.Sc.E.E

Руководилац организационе јединице:
Manager of organization unit:
Драгиша Поповић, дипл.инж.ел.

Део пројекта: / Part of Design:
4/1.1.1 **КОНТАКТНА МРЕЖА - СТАНИЦА НОВИ САД ПУТНИЧКА**
4/1.1.1 **Overhead contact system of station: Novi Sad Passenger**

Цртеж:/ Drawing:
ПОПРЕЧНИ ПРЕСЕК ПОРТАЛА 195-196
PORTAL CROSS SECTION 195-196

Размера: Scale: -

Врста тех. док.: Type of tech. docum.	датум:/date:	Цртеж бр./Drawing No.:
ПГД / DCP	04.2021.	2020-001-ELE-4/1.1.1-Ц7.4.1

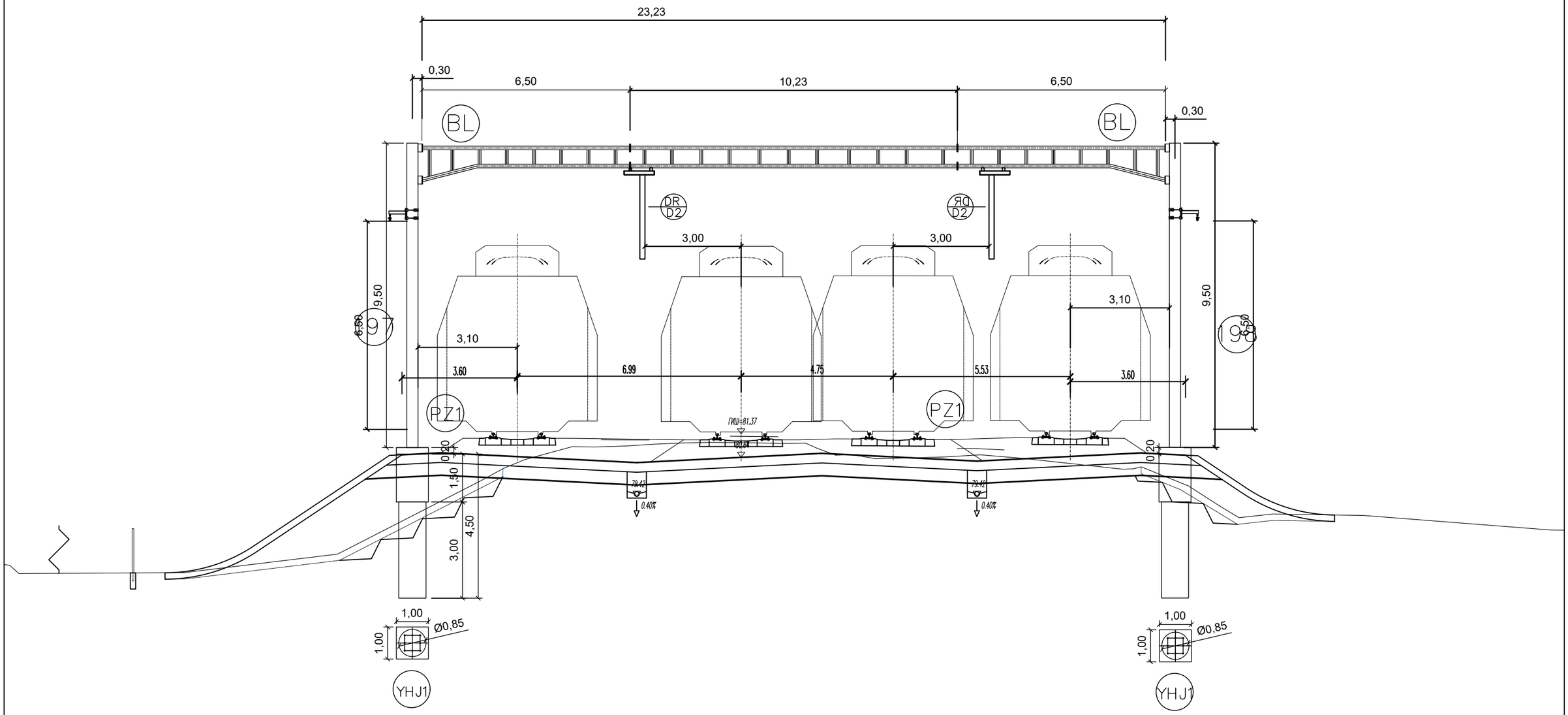

Број/Number	Датум / Date	Опис / Description
02		
01		

Ревизиони блок: / Revision block:

中国铁设 CRDC

China Railway Design Corporation Serbia
Ogranak Beograd
Косте Рацина 16б; 11000 Београд; Србија

Инвеститор пројекта: / Investor:
" ИНФРАСТРУКТУРА ЖЕЛЕЗНИЦЕ СРБИЈЕ " А.Д.
/ " INFRASTRUCTURE RAILWAYS OF SERBIA " JSC
Немањина 6/IV, Београд / Nemanjina Street 6/IV, Belgrade

Наручилац пројекта: / Employer: China Railway International Corporation Ltd.
No.10 Fuxing Road,Haidian District,Beijing P.R China, 100844

China Communication Construction Company Ltd. (CCCC)
No.85 Deshengmenwai Street,Xicheng District,Beijing P.R China, 100088
Web site: www.ccccltd.cn

Објекат: /Structure:

ПРУГА БЕОГРАД - СУБОТИЦА - ДРЖАВНА ГРАНИЦА (КЕЛЕБИЈА)
ДЕОНИЦА ПРУГЕ НОВИ САД - СУБОТИЦА - ДРЖАВНА ГРАНИЦА (КЕЛЕБИЈА)

BELGRADE - SUBOTICA - STATE BORDER (KELEBIA) RAILWAY LINE
SECTION : NOVI SAD - SUBOTICA - STATE BORDER (KELEBIA)

Организациона јединица: ГРАЂЕВИНАРСТВО И САОБРАЋАЈ
/Organization unit: DEPARTMENT OF CIVIL AND TRANSPORTATION

Одговорни пројектант:
Responsible designer:
Милан Муждало, дипл.инж.ел.
лиценца број:/ license No.: 351G09508

Главни пројектант:/ Chief designer:
др Љиљана Милић Марковић, дипл.грађ.инж.

Унутрашња контрола:/ Internal control:
Zhang Deyu,M.Sc.E.E

Сарадници:/ Associates:
Zhang Qi,M.Sc.E.E

Руководилац организационе јединице:
Manager of organization unit:
Драгиша Поповић, дипл.инж.ел.

Део пројекта: / Part of Design:
4/1.1.1 **КОНТАКТНА МРЕЖА - СТАНИЦА НОВИ САД ПУТНИЧКА**
4/1.1.1 **Overhead contact system of station: Novi Sad Passenger**

Цртеж:/ Drawing: ПОПРЕЧНИ ПРЕСЕК ПОРТАЛА 197-198
PORTAL CROSS SECTION 197-198

Размера: Scale: -

Врста тех. док.: Type of tech. docum.: ПГД / DCP

датум:/date: 04.2021.

Цртеж бр./Drawing No.: 2020-001-ELE-4/1.1.1-Ц7.4.1

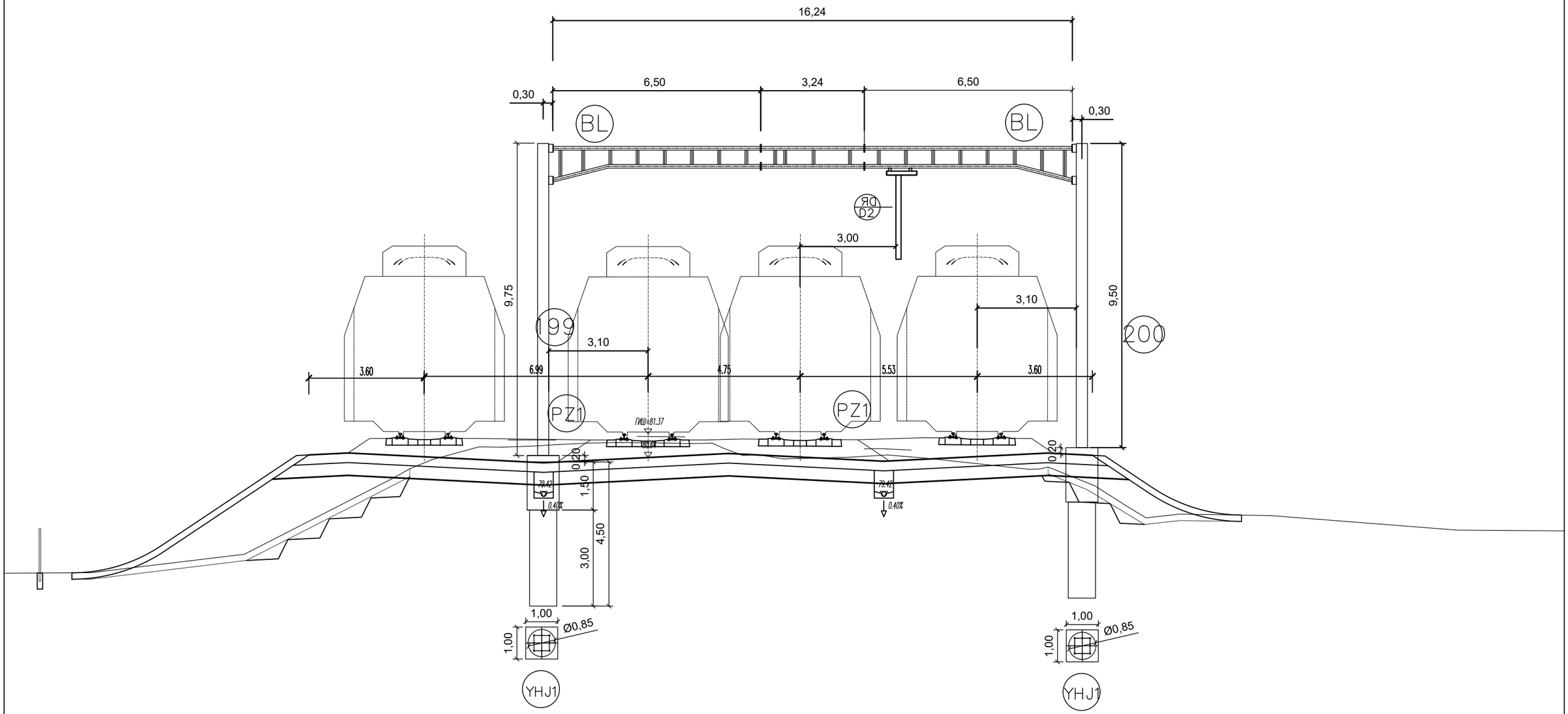

02		
01		
Број/Number	Датум / Date	Опис / Description

Ревизиони блок: / Revision block:

China Railway Design Corporation Serbia
Ogranak Beograd
Косте Рацина 16б; 11000 Београд; Србија

Инвеститор пројекта: / Investor:
" ИНФРАСТРУКТУРА ЖЕЛЕЗНИЦЕ СРБИЈЕ " А.Д.
/ " INFRASTRUCTURE RAILWAYS OF SERBIA " JSC
Немањина 6/IV, Београд / Nemanjina Street 6/IV, Belgrade

Наручилац пројекта: / Employer: China Railway International Corporation Ltd.
No.10 Fuxing Road,Haidian District,Beijing P.R China, 100844

China Communication Construction Company Ltd. (CCCC)
No.85 Deshengmenwai Street,Xicheng District,Beijing P.R China, 100088
Web site: www.ccccltd.cn

Објекат: /Structure:
ПРУГА БЕОГРАД - СУБОТИЦА - ДРЖАВНА ГРАНИЦА (КЕЛЕБИЈА)
ДЕОНИЦА ПРУГЕ НОВИ САД - СУБОТИЦА - ДРЖАВНА ГРАНИЦА (КЕЛЕБИЈА)
BELGRADE - SUBOTICA - STATE BORDER (KELEBIA) RAILWAY LINE
SECTION : NOVI SAD - SUBOTICA - STATE BORDER (KELEBIA)

Организациона јединица: ГРАЂЕВИНАРСТВО И САОБРАЋАЈ
/Organization unit: DEPARTMENT OF CIVIL AND TRANSPORTATION

Одговорни пројектант:
Responsible designer:
Милан Муждало, дипл.инж.ел.
лиценца број:/ license No.: 351G09508

Главни пројектант:/ Chief designer:
др Љиљана Милић Марковић, дипл.грађ.инж.

Унутрашња контрола:/ Internal control: Zhang Deyu,M.Sc.E.E
Сарадници:/ Associates: Zhang Qi,M.Sc.E.E

Руководилац организационе јединице:
Manager of organization unit:
Драгиша Поповић, дипл.инж.ел.

Део пројекта: / Part of Design:
4/1.1.1 **КОНТАКТНА МРЕЖА - СТАНИЦА НОВИ САД ПУТНИЧКА**
4/1.1.1 **Overhead contact system of station: Novi Sad Passenger**

Цртеж:/ Drawing: ПОПРЕЧНИ ПРЕСЕК ПОРТАЛА 199-200 / PORTAL CROSS SECTION 199-200

Размера: Scale: -

Врста тех. док.: Type of tech. docum.: ПГД / DCP

датум:/date: 04.2021.

Цртеж бр./Drawing No.: 2020-001-ELE-4/1.1.1-Ц7.4.1